ԳԾԱԳՐԵՐԻ ԱՄՓՈՓԱԳԻՐ

Հ/Հ	ԱՇԽԱՏԱՆՔԱՅԻՆ ԳԾԱԳՐԵՐԻ ԱՆՎԱՆԱՑՈՒՑԱԿ	ՄԱԿՆԻՇ
1	ԸՆԴՀԱՆՈՒՐ ՏՎՅԱԼՆԵՐ	Ճ-1
2	ԳԼԽԱՎՈՐ ՀԱՏԱԿԱԳԻԾ Մ1:2000	Ճ-2
3	ԳԼԽԱՎՈՐ ՀԱՏԱԿԱԳԻԾ Մ1:500	Ճ-3
4	ԱՌԱՋԻՆ ՀԱՐԿԻ ՀԱՏԱԿԱԳԻԾ (ՆԱԽԱՏԵՍՎՈՂ) Մ1:150	Ճ-4
5	ԵՐԿՐՈՐԴ ՀԱՐԿԻ ՀԱՏԱԿԱԳԻԾ (ՆԱԽԱՏԵՍՎՈՂ) Մ1:150	Ճ-5
6	ԱՌԱՋԻՆ ՀԱՐԿԻ ՀԱՏԱԿԱԳԻԾ 0.00 ՆԻՇԻ ՎՐԱ /ՀԱՏԱԿՆԵՐԻ ՄԱԿՆԻՇԱՎՈՐՈՒՄ/ Մ 1:150	Ճ-6
7	ԵՐԿՐՈՐԴ ՀԱՐԿԻ ՀԱՏԱԿԱԳԻԾ +3.30 ՆԻՇԻ ՎՐԱ /ՀԱՏԱԿՆԵՐԻ ՄԱԿՆԻՇԱՎՈՐՈՒՄ/ Մ 1:150	Ճ-7
8	ՃԱԿԱՏ 1-10՝ Ա ԱՌԱՆՑՔՈՎ Մ1:150	Ճ-8
9	ՃԱԿԱՏ 10-1՝ Դ ԱՌԱՆՑՔՈՎ Մ1:150	Ճ-9
10	ՃԱԿԱՏ Ա-Է՝ 10 ԱՌԱՆՑՔՈՎ Մ1:150	Ճ-10
11	ՃԱԿԱՏ Է-Ա՝ 1 ԱՌԱՆՑՔՈՎ Մ1:150	Ճ-11
12	ԿՏՐՎԱԾՔ 1-1 Մ1:150 ՃԱԿԱՏԱՅԻՆ	Ճ-12
13	ԿՏՐՎԱԾՔ 2-2 Մ1:150 ՃԱԿԱՏԱՅԻՆ	Ճ-13
14	ԿՏՐՎԱԾՔ 3-3 Մ1:150 ՃԱԿԱՏԱՅԻՆ	Ճ-14
15	ՏԱՆԻՔԻ ՋՐԱՀԵՌԱՑՄԱՆ ՀԱՏԱԿԱԳԻԾ Մ1:150	Ճ-15
16	ԳԻՊՍԱՍՏՎԱՐԱԹԼԵ ՄԻՋՆՈՐՄՆԵՐԻ ՄԱՍՆԱԳՐԵՐ	Ճ-16
17	ԱՐՏԱՔԻՆ ԲԱՐԵԿԱՐԳՄԱՆ ՀԱՏՈՒՅԹՆԵՐ ԵՎ ՀՈՎՀԱՐ	Ճ-17
18	ԿՏՐՎԱԾՔ Ա-Ա ԵՎ ՄԱՍՆԱԳԻՐ	Ճ-18
19	ԱՐՏԱՔԻՆ ՊԱՏԻ ՋԵՐՄԱՄԵԿՈՒՍԱՑՄԱՆ ԷԼԵՄԵՆՏՆԵՐԻ ՍԽԵՄԱ	Ճ-19
20	ԿԱԽՈՎԻ ԱՌԱՍՏԱՂԻ ԷԼԵՄԵՆՏՆԵՐԻ ՍԽԵՄԱ	Ճ-20
21	ԱՌԱՋԻՆ ՀԱՐԿԻ ՀԱՏԱԿԱԳԻԾ 0.000 ՆԻՇՈՒՄ (ԴՌԻՌ/ՊԱՏՈՒՀԱՆ ՄԱԿՆԻՇԱՎՈՐՈՒՄ) Մ 1:150	Ճ-21
22	ԵՐԿՐՈՐԴ ՀԱՐԿԻ ՀԱՏԱԿԱԳԻԾ +3.300 ՆԻՇՈՒՄ (ԴՌԻՌ/ՊԱՏՈՒՀԱՆ ՄԱԿՆԻՇԱՎՈՐՈՒՄ) Մ 1:150	Ճ-22
23	ԴԱՆՆԵՐԻ ՄԱԿՆԻՇՆԵՐ,ՄԱՍՆԱԳԻՐ	Ճ-23
24	ՊԱՏՈՒՀԱՆՆԵՐԻ ՄԱԿՆԻՇՆԵՐ	Ճ-24
25	ԱՌԱՋԻՆ ՀԱՐԿԻ ՆԵՐՔԻՆ ՀԱՐԴԱՐՄԱՆ ԱՇԽԱՏԱՆՔՆԵՐ	Ճ-25
26	ԱՌԱՋԻՆ ՀԱՐԿԻ ՆԵՐՔԻՆ ՀԱՐԴԱՐՄԱՆ ԱՇԽԱՏԱՆՔՆԵՐ	Ճ-26
27	ԵՐԿՐՈՐԴ ՀԱՐԿԻ ՆԵՐՔԻՆ ՀԱՐԴԱՐՄԱՆ ԱՇԽԱՏԱՆՔՆԵՐ	Ճ-27
28	ԵՐԿՐՈՐԴ ՀԱՐԿԻ ՆԵՐՔԻՆ ՀԱՐԴԱՐՄԱՆ ԱՇԽԱՏԱՆՔՆԵՐ	Ճ-28
29	ԱՐՏԱՔԻՆ ԲԱՐԵԿԱՐԳՄԱՆ ՀԱՏԱԿԱԳԻԾ Մ1:500	Ճ-29
30	ՏԱՂԱՎԱՐԻ ՄԱՆՐԱՄԱՄՆԵՐ Մ1:25	Ճ-30
31	ՆՍՏԱՐԱՆԻ ՄԱՆՐԱՄԱՄՆԵՐ Մ1:25	Ճ-31
32	ՄԵՏԱՂՅԱ ԴԱՐՊԱՍ ԵՎ ԴԱՆԱԿ Մ1:25	Ճ-32
33	ՄԵՏԱՂԱԿԱՆ ՑԱՆԿԱՊԱՏ Մ1:25	Ճ-33
34	ՑԱՆԿԱՊԱՏԻ ՄԱՍՆԱԳՐԵՐ	Ճ-34
35	ՑԱՆԿԱՊԱՏԻ ՄԱՍՆԱԳՐԵՐ	Ճ-35
36	ԹԵՔԱՀԱՐԹԱԿԻ ՄԱՆՐԱՄԱՄՆԵՐ	Ճ-36
37	ՄՍ1-Ի ԿՏՐՎԱԾՔ (Ա*-Ա*) , ՄՍ3-Ի ԿՏՐՎԱԾՔ (Բ*-Բ*), ՄՍ2-Ի ԿՏՐՎԱԾՔ (Գ*-Գ*) Մ 1:10	Կ-37
38	ՍՅՈՒՆԵՐԻ ՀԻՄՆԱՅԻՆ ՀԱՆԳՈՒՅՑԻ ՈՒԺԵՂԱՑՄԱՆ ՏԱՐԱԾԱԿԱՆ ՍԽԵՄԱ	Կ-38
39	ՍՅՈՒՆԵՐԻ ՈՒԺԵՂԱՑՄԱՆ ՄԱՍՆԱԳԻՐ	Կ-39

Նախագիծը իրականացվել է ՀՀ-ում գործող նորմերի և կանոնների՝

ՀՀՇՆ IV13. 01-96	ՀՀՇՆ II-8. 04.01-97
հԾՈկ 2. 08. 01-89	հԾՈկ 2. 02. 01-83*
ՀՀՇՆ I-4. 02-99	հԾՈկ 2. 08. 01-89
ՀՀՇՆ II-6. 02-2006	2. 08. 02-89

ՄԱՆԿԱՊԱՐՏԵԶԻ ՇԵՆՔԻ ՄԱԿԵՐԵՍՆԵՐՆ ԵՆ.

ՀՈՂԱՏԱՐԱԾՔԻ ՄԱԿԵՐԵՍ	0.7813հա
ԿԱՌՈՒՑԱՊԱՏՄԱՆ ՄԱԿԵՐԵՍ	1214.5 քմ
ԱԱՆԿԱՊԱՐՏԵԶԻ ԸՆԴՀԱՆՈՒՐ ՄԱԿԵՐԵՍ	2089.6 քմ
ԱԱՆԿԱՊԱՐՏԵԶԻ ՀԱՏԱԿՆԵՐԻ ՄԱՔՈՒՐ ՄԱԿԵՐԵՍ	1942.8 քմ

ԲԱՑԱՏՐԱԳԻՐ
ԵԼԱԿԵՏԱՅԻՆ ՏՎՅԱԼՆԵՐ
թիվ33 մանկապարտեզի նախագծի իրականացման համար հիմք են հանդիսացել հետևյալ փաստաթղթերը՝

- ՃԱՐՏԱՐԱՊԵՏԱՀԱՏԱԿԱԳԾԱՅԻՆ ԱՌԱՋԱԴՐԱՆՔԸ
- ԱՆՇԱՐԺ ԳՈՒՅՔԻ ՍԵՓԱԿԱՆՈՒԹՅԱՆ (ՕԳՏԱԳՈՐԾՄԱՆ) ԻՐԱՎՈՒՆՔԻ ԳՐԱՆՑՄԱՆ ՎԿԱՅԱԿԱՆԸ
- ՀԱՅԱՍՏԱՆԻ ՀԱՆՐԱՊԵՏՈՒԹՅՈՒՆՈՒՄ ԳՈՐԾՈՂ ՇԻՆԱՐԱՐԱԿԱՆ ՆՈՐՄԱՏԻՎԱՅԻՆ ՊԱՀԱՆՋՆԵՐԸ
- ԼԻՑԵՆԶԱՎՈՐՎԱԾ ՄԱՍՆԱԳԵՏՆԵՐԻԿՈՂՄԻՑ ՏՐՎԱԾ ԵԶՐԱԿԱՑՈՒԹՅՈՒՆԸ՝ ՇԵՆՔԻ ՏԵԽՆԻԿԱԿԱՆ ՎԻՃԱԿԻ ՎԵՐԱԲԵՐՅԱԼ
- ԼԻՑԵՆԶԻՀ ՇԵՆՔԵՐԻ ԵՎ ՇԻՆՈՒԹՅՈՒՆՆԵՐԻ ՆԱԽԱԳԾՄԱՆ ԲՆԱԳԱՎԱՌՈՒՄ

ՔԱՂԱՔԱՇԻՆԱԿԱՆ ԻՐԱՎԻՃԱԿ
Մակերեսի նիշերը տատանվում են 858.0-860.0 մետրի սահմաններում:Մանկապարտեզի տարածքը մոտավորապես 0.7813 հա մակերեսով գտնվում է Արմավիրի մարզի Մեծամոր համայնքի 1-ին թաղամաս 13/3 հասցեում:

ՃԱՐՏԱՐԱՊԵՏԱ-ՀԱՏԱԿԱԳԾԱՅԻՆ ԼՈՒԾՈՒՄՆԵՐ

Մանկապարտեզը ի սկզբանե ուներ 3 մասնաշենք, այս պահին մանկապարտեզին է պատկանում շինության կեսը: Հիմնանորոգումից հետո մանկապարտեզը կունենա 6 խումբ՝ 2-6 տարեկան երեխաների համար: Յուրաքանչյուր խումբն ունի հանդերձարան, խաղասենյակ, ննջասենյակ բուֆետ և սանհանգույց: Մանկապարտեզում նախատեսվում են իրականացնել խոհանոց և մթերային պահեստներ, լվացքատուն, բուժկետ, դահլիճ և պահոցներ ՝ բոլոր նորմերին համապատասխան:Շինությունը գտնվում է անբարեկարգ վիճակում և կարիք ունի հիմնովին վերանորոգման:

Մանկապարտեզը բաղկացած է 3 հիմնական մասնաշենքերից, որոնք իրար հետ կապված են երկհարկանի անցասրահով:Անցասրահի լայնությունը 6.000մմ, որտեղ տեղակայված են աստիճանավանդակներն ու օժանդակ սենյակները:Կառույցն ունի նկուղային հարկ:Կոնստրուկտիվ համակարգը լուծված են հավաքովի ե/բ հավաքովի հիմնակմախքով, պարփակված հավաքովի ե/բ ինքնակրող պատերով:

Կոնստրուկցիաների նկարագիրը.

- Հիմքերը ժապավենային և կետային
- Սյուները ե/բ 30x30 սմ հատվածքով, քայլը 6 մ
- Պարզունակները 40x45 սմ հատվածքով հավաքովի ե/բ
- Ծածկերը հավաքովի ե/բ կլոր անցքավոր
- Հարկերի բարձրությունը 3,3 մ
- Տանիքը հարթ փաթթոցային նյութերով

Նախագծով նախատեսվում է՝

Հիմնանորոգման աշխատանքներ.

- Իրականացնել ե/բ դիաֆրագմաներ 10 սմ հաստությամբ ե/բ միաձույլ
- Բոլոր սյուների հատվածքը մեծացնել գծագրերում ցույց տրված սխեմաներով,
- ծածկերի որպես կոշտ սկավառակ դարձնելու նպատակով քանդել ծածկերի հարթեցնող շերտերը և իրականացնել ե/բ շապիկ, ամրակապելով ե/բ ծածկի սալերի հետ
- Քանդել հարթ տանիքի հարթեցնող և ջրապաշտպան նյութերը, իրականացնել երկթեք տանիք՝ փայտյա հիմնակմախքով և մետաղական թիթեղով:
- Քանդել երկու հարկերի հատակների, պատերի և առաստաղների վերին շերտերը՝ փոխարինելով նորով: Առաստաղները նախատեսված են իրականացնել կախովի պլաստմասե և կախովի պվք առաստաղներով:
- Վերանորոգել ջրամատակարարման ,ջրահեռացման, ջեռուցման, էլեկտրամատակարարման և գազամատակարարման համակարգերը:
- Փոխարինել բոլոր գոյություն ունեցող փայտե դռներն ու պատուհանները մետաղապլաստե տարբերակներով:
- Կառուցել երկթեք փայտե տանիք՝ ցինկապատ ձևավոր թիթեղով:
- Ամբողջ շինության պարագծով իրականացնել Սալվածք, եզերված բետոնե եզրաքարերով

ՏՎՅԱԼ ՆԱԽԱԳԻԾԸ ՄՇԱԿՎԱԾ Է ՀՀ ԳՈՐԾՈՂ ՆԱԽԱԳԾԱՅԻՆ ԵՎ ՇԻՆԱՐԱՐԱԿԱՆ ՆՈՐՄԵՐԻ ԵՎ ԿԱՆՈՆՆԵՐԻ ՊԱՀԱՆՋՆԵՐԻՆ ՀԱՄԱՁԱՅՆ:

ՆԳԾ՝ Վ. ԻՍՊԻՐՅԱՆ

						ՀՀԱՄՄՀ-ԳՀԾՁԲ-22/2/1
Փոփ	Տղմ.քան	Թերթ	Փաստ.թիվ	Ստորագ.	Թվակ.	ՄԵԾԱՄՈՐ ՀԱՄԱՅՆՔԻ ՄԵԾԱՄՈՐ ՔԱՂԱՔԱԻ ԹԻՎ 2 ՄԱՆԿԱՊԱՐՏԵԶԻ ՎԵՐԱՆՈՐՈԳՈՒՄ ԵՎ ՀԱՐԱԿԻՑ ՏԱՐԱԾՔԻ ԲԱՐԵԿԱՐԳՈՒՄ
Ղեկավար		Վ. Իսպիրյան				ՃԱՐՏԱՐԱՊԵՏԱՇԻՆԱՐԱՐԱԿԱՆ ՄԱՍ — Փուլ: Ա; Թերթ: 1; Թերթեր: 39
Նախագծող		Ա. Պողոսյան				ԸՆԴՀԱՆՈՒՐ ՏՎՅԱԼՆԵՐ — ՕՆ ԴԻԶԱՅՆ ՍՊԸ

ԳԼԽԱՎՈՐ ՀԱՏԱԿԱԳԻԾ Մ1:2000

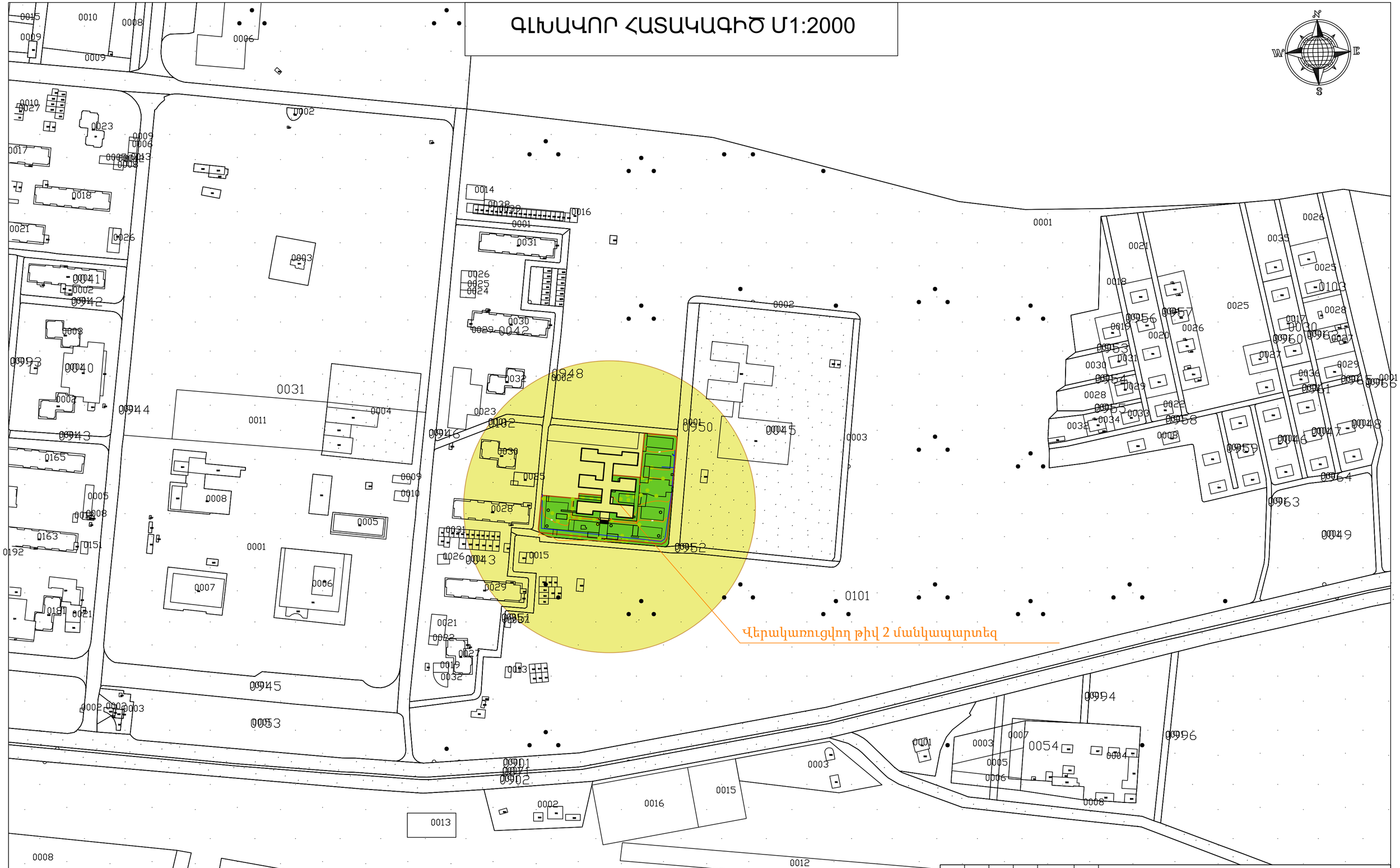

Փոփ	Տիպ.քան	Թերթ	Փաստ.թիվ	Ստորագ.	Թվակ.	ՀՀԱՄՄՀ-ԳՀԾՁԲ-22/2/1
						ՄԵԾԱՄՈՐ ՀԱՄԱՅՆՔԻ ԹԻՎ 2 ՄԱՆԿԱՊԱՐՏԵԶԻ ՀԻՄՆԱՆՈՐՈԳՈՒՄ ԵՎ ՀԱՐԱԿԻՑ ՏԱՐԱԾՔԻ ԲԱՐԵԿԱՐԳՈՒՄ
Ղեկավար		Վ. Իսպիրյան				ՃԱՐՏԱՐԱՊԵՏԱՇԻՆԱՐԱԿԱՆ ՄԱՍ
Նախագծող		Ա. Պողոսյան				ԳԼԽԱՎՈՐ ՀԱՏԱԿԱԳԻԾ Մ1:2000

Փուլ	Թերթ	Թերթեր
Ա	2	39

ՕՆ ԴԻԶԱՅՆ ՍՊԸ

ԳԼԽԱՎՈՐ ՀԱՏԱԿԱԳԻԾ Մ1:500

ՄԱՆԿԱՊԱՐՏԵԶԻ ՇԵՆՔԻ ՄԱԿԵՐԵՍՆԵՐՆ ԵՆ.

ՀՈՂԱՏԱՐԱԾՔԻ ՄԱԿԵՐԵՍ	0.7813հա
ԿԱՌՈՒՑԱՊԱՏՄԱՆ ՄԱԿԵՐԵՍ	1214.5 քմ
ԱԱՆԿԱՊԱՐՏԵԶԻ ԸՆԴՀԱՆՈՒՐ ՄԱԿԵՐԵՍ	2089.6 քմ
ԱԱՆԿԱՊԱՐՏԵԶԻ ՀԱՏԱԿՆԵՐԻ ՄԱՔՈՒՐ ՄԱԿԵՐԵՍ	1942.8 քմ

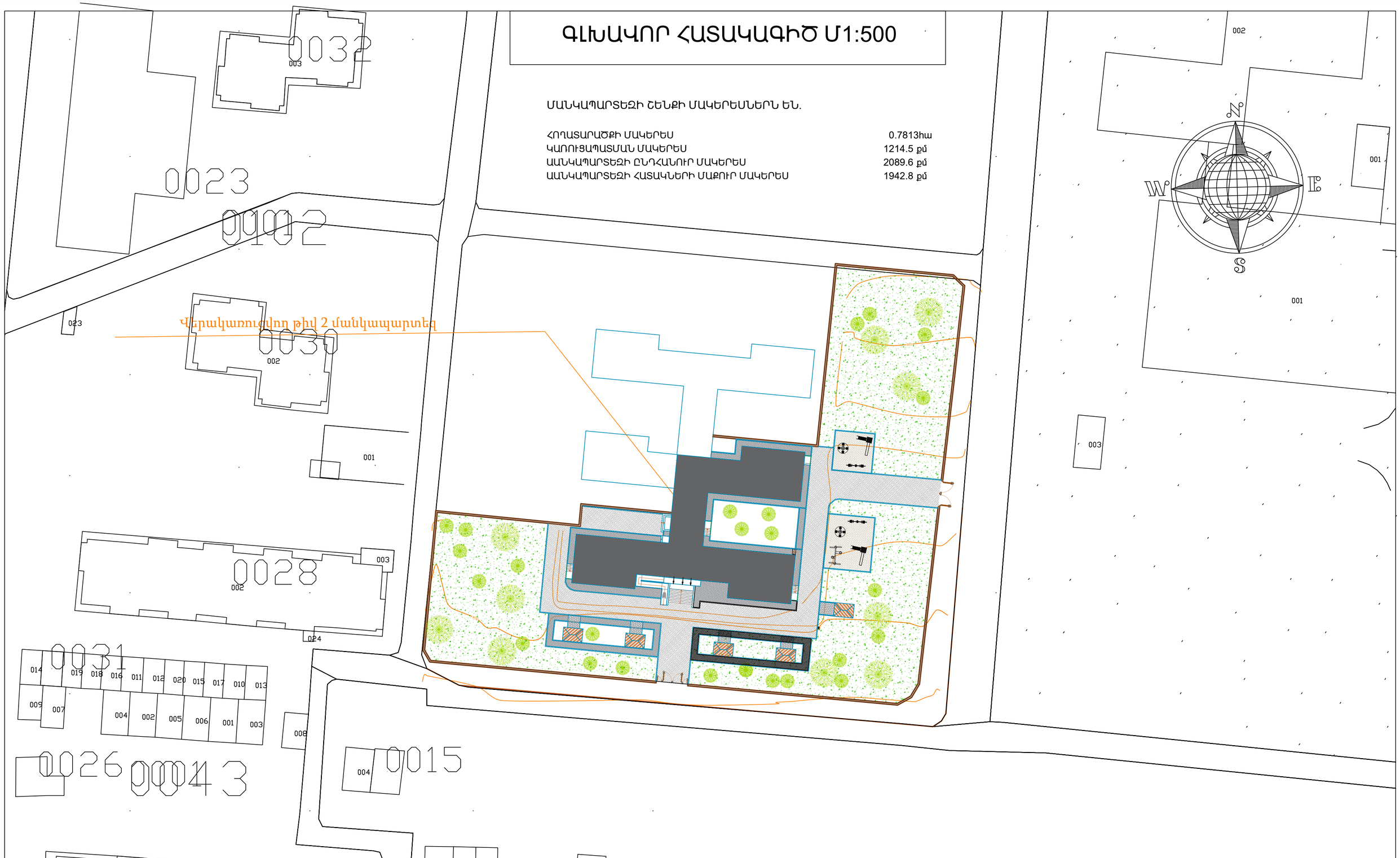

Փոփ	Տրվ.քան	Թերթ	Փաստ.թիվ	Ստորագ.	Թվակ.	ՀՀԱՄՄՀ-ԳՀԾՁԲ-22/2/1		
						ՄԵԾԱՄՈՐ ՀԱՄԱՅՆՔԻ ԹԻՎ 2 ՄԱՆԿԱՊԱՐՏԵԶԻ ՀԻՄՆԱՆՈՐՈԳՈՒՄ ԵՎ ՀԱՐԱԿԻՑ ՏԱՐԱԾՔԻ ԲԱՐԵԿԱՐԳՈՒՄ		
Ղեկավար		Վ. Իսպիրյան				ՃԱՐՏԱՐԱՊԵՏԱՇԻՆԱՐԱԿԱՆ ՄԱՍ	Փուլ	Թերթ	Թերթեր
							Ա	3	39
Նախագծող		Ա. Պողոսյան				ԳԼԽԱՎՈՐ ՀԱՏԱԿԱԳԻԾ Մ1:500	ՕՆ ԴԻԶԱՅՆ ՍՊԸ	

ԱՌԱՋԻՆ ՀԱՐԿԻ ՍԵՆՅԱԿՆԵՐԻ ԱՆՎԱՆԱՑԱՆԿ НАИМЕНОВАНИЕ ПОМЕЩЕНИЙ ПЕРВОГО ЭТАЖА		
Հ/Հ N/N	ՍԵՆՅԱԿՆԵՐԻ ԱՆՎԱՆՈՒՄԸ НАИМЕНОВАНИЕ ПОМЕЩЕНИЙ	ՄԱԿԵՐԵՍԸ ПЛОЩАДЬ
1.01	ՄԻՋԱՆՑՔ «КОРИДОР»	13.90
1.02	ՀԱՆԴԵՐՁԱՐԱՆ «РАЗДЕВАЛКА»	13.80
1.03	ՏՆՏԵՍԱԿԱՆ ՊԱՀԵՍ «СКЛАД»	2.90
1.04	ԽԱՂԱՍԵՆՅԱԿ «ИГРОВАЯ КОМНАТА»	57.70
1.05	ԲՈՒՖԵՏ «БУФЕТ»	4.40
1.06	ՍԱՆՀԱՆԳՈՒՅՑ «САНУЗЕЛ»	15.40
1.07	ՆՆՋԱՍԵՆՅԱԿ «СПАЛЬНЯ»	54.80
1.08	ՀԱՆԴԵՐՁԱՐԱՆ «РАЗДЕВАЛКА»	13.80
1.09	ՏՆՏԵՍԱԿԱՆ ՊԱՀԵՍ «СКЛАД»	2.90
1.10	ԽԱՂԱՍԵՆՅԱԿ «ИГРОВАЯ КОМНАТА»	57.70
1.11	ԲՈՒՖԵՏ «БУФЕТ»	4.40
1.12	ՍԱՆՀԱՆԳՈՒՅՑ «САНУЗЕЛ»	15.40
1.13	ՆՆՋԱՍԵՆՅԱԿ «СПАЛЬНЯ»	54.80
1.14	ԱՍՏԻՃԱՆԱՎԱՆԴԱԿ «ЛЕСТНИЦА»	16.40
1.15	ՄԻՋԱՆՑՔ «КОРИДОР»	23.50
1.16	ԲՈՒԺԿԵՏ «МЕДПУНКТ»	12.90
1.17	ՍԱՆՀԱՆԳՈՒՅՑ «САНУЗЕЛ»	2.10
1.18	ԽՈՀԱՆՈՑ «КУХНЯ»	27.1
1.19	ՄԹԵՐՔԻ ԸՆԴՈՒՆՄԱՆ ՍԱՍ «КОМНАТА ПРИЕМНАЯ ПРОДУКТОВ»	3.30
1.20	ԲԱՆՋԱՐԵՂԵՆԻ ՊԱՀԵՍ «ОВОЩНОЙ СКЛАД»	4.00
1.21	ՉՈՐ ՄԹԵՐՔԻ ՊԱՀԵՍ «СКЛАД СУХИХ ПРОДУКТОВ»	4.00
1.22	ԿԱԹՍԱՅԱՏՈՒՆ «КАТЕЛЬНАЯ»	6.00
1.23		
1.24	ՄԻՋԱՆՑՔ «КОРИДОР»	6.5
1.25	ԱՍՏԻՃԱՆԱՎԱՆԴԱԿ «ЛЕСТНИЦА»	16.90
1.26	ԼՎԱՑՔԱՏՈՒՆ «ПРАЧЕЧНАЯ»	7.52
1.27	ԷԼ. ՎԱՀԱՆԱԿ	2.6
1.28	ՀԱՆԴԵՐՁԱՐԱՆ «РАЗДЕВАЛКА»	14.50
1.29	ՏՆՏԵՍԱԿԱՆ ՊԱՀԵՍ «СКЛАД»	2.90
1.30	ԽԱՂԱՍԵՆՅԱԿ «ИГРОВАЯ КОМНАТА»	58.70
1.31	ԲՈՒՖԵՏ «БУФЕТ»	4.40
1.32	ՍԱՆՀԱՆԳՈՒՅՑ «САНУЗЕЛ»	15.40
1.33	ՆՆՋԱՍԵՆՅԱԿ «СПАЛЬНЯ»	55.70

Ծանոթություն

- 1.80 քմ մակերեսով տարածք նախատեսվում է քանդել պատուհանի համար Պ-7
- Խոհանոցի տարածքում 1.68 քմ մակերեսով դռան բացվածքը նախատեսվում է փակել և բացել նոր բացվածք

ԱՌԱՋԻՆ ՀԱՐԿԻ ՀԱՏԱԿԱԳԻԾ 0.000 ՆԻՇՈՒՄ « ՄԱԿՆԻՇԱՎՈՐՈՒՄ » Մ 1:100
ПЛАН ПЕРВОГО ЭТАЖА НА ОТМЕТКЕ 0.000 « МАРКИРОВАНИЕ » М 1:100

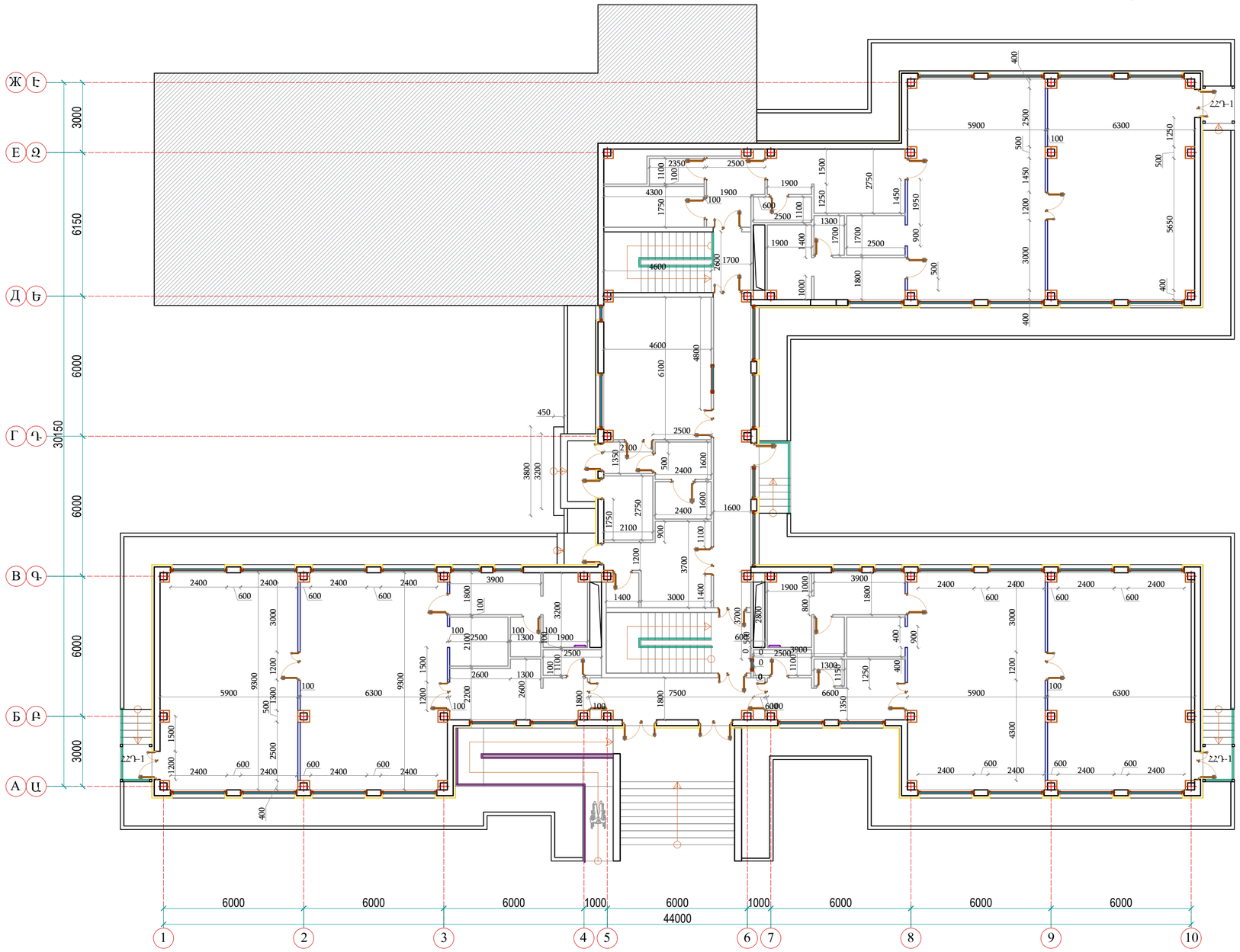

Փոփ	Տեղ.քան	Թերթ	Փաստ.թիվ	Ստորագ.	Թվակ.	ՀՀԱՄՄՀ-ԳՀԾՁԲ-22/2/1
Ղեկավար		Վ. Իսպիրյան				ՄԵԾԱՄՈՐ ՀԱՄԱՅՆՔԻ ԹԻՎ 2 ՄԱՆԿԱՊԱՐՏԵԶԻ ՀԻՄՆԱՆՈՐՈԳՈՒՄ ԵՎ ՀԱՐԱԿԻՑ ՏԱՐԱԾՔԻ ԲԱՐԵԿԱՐԳՈՒՄ
Նախագծող		Ա. Պողոսյան				ՃԱՐՏԱՐԱՊԵՏԱՇԻՆԱՐԱՐԱԿԱՆ ՄԱՍ — Փուլ: Ա; Թերթ: 4; Թերթեր: 39
						ԱՌԱՋԻՆ ՀԱՐԿԻ ՀԱՏԱԿԱԳԻԾ (ՆԱԽԱՏԵՍԿՈՂ) Մ1:150 — ՕՆ ԴԻԶԱՅՆ ՍՊԸ

ԵՐԿՐՈՐԴ ՀԱՐԿԻ ՍԵՆՅԱԿՆԵՐԻ ԱՆՎԱՆԱՑԱՆԿ НАИМЕНОВАНИЕ ПОМЕЩЕНИЙ ВТОРОГО ЭТАЖА		
Հ/Հ N/N	ՍԵՆՅԱԿՆԵՐԻ ԱՆՎԱՆՈՒՄԸ НАИМЕНОВАНИЕ ПОМЕЩЕНИЙ	ՄԱԿԵՐԵՍԸ ПЛОЩАДЬ
2.01	ՄԻՋԱՆՑՔ «КОРИДОР»	79.3
2.02	ՀԱՆԴԵՐՁԱՐԱՆ «РАЗДЕВАЛКА»	13.80
2.03	ՏՆՏԵՍԱԿԱՆ ՊԱՀԵՍ «СКЛАД»	2.90
2.04	ԽԱՂԱՍԵՆՅԱԿ «ИГРОВАЯ КОМНАТА»	57.70
2.05	ԲՈՒՖԵՏ «БУФЕТ»	4.40
2.06	ՍԱՆՀԱՆԳՈՒՅՑ «САНУЗЕЛ»	15.40
2.07	ՆՆՋԱՍԵՆՅԱԿ «СПАЛЬНЯ»	54.80
2.08	ՀԱՆԴԵՐՁԱՐԱՆ «РАЗДЕВАЛКА»	13.80
2.09	ՏՆՏԵՍԱԿԱՆ ՊԱՀԵՍ «СКЛАД»	2.90
2.10	ԽԱՂԱՍԵՆՅԱԿ «ИГРОВАЯ КОМНАТА»	57.70
2.11	ԲՈՒՖԵՏ «БУФЕТ»	4.40
2.12	ՍԱՆՀԱՆԳՈՒՅՑ «САНУЗЕЛ»	15.40
2.13	ՆՆՋԱՍԵՆՅԱԿ «СПАЛЬНЯ»	54.80
2.14	ՎԱՐԻՉԻ ՍԵՆՅԱԿ «КОМНАТА ДИРЕКТОРА»	21.30
2.15	ՍԱՆՀԱՆԳՈՒՅՑ «САНУЗЕЛ»	2.10
2.16	ՎԱՐԻՉԻ ՀԱՆԴԵՐՁԱՐԱՆ «РАЗДЕВАЛКА ДИРЕКТОРА»	4.60
2.17	ԱՇԽԱՏԱՍԵՆՅԱԿ «КАБИНЕТ»	11.90
2.18	ԱՇԽԱՏԱՍԵՆՅԱԿ «КАБИНЕТ»	12.10
2.19	ՍԱՆՀԱՆԳՈՒՅՑ «САНУЗЕЛ»	4.48
2.20	ՍՊԻՏԱԿԵՂԵՆԻ ՊԱՀԵՍ «БЕЛЬЕВОЙ СКЛАД»	18.2
2.21	ՄԻՋԱՆՑՔ «КОРИДОР»	13.70
2.22	ՀԱՆԴԵՐՁԱՐԱՆ «РАЗДЕВАЛКА»	7.70
2.23	ՀԱՆԴԵՐՁԱՐԱՆ «РАЗДЕВАЛКА»	7.90
2.24	ՀԱՆԴԻՍՈՒԹՅՈՒՄՆԵՐԻ ՍՐԱՀ «ЗАЛ»	115.00
2.25	ՊԱՀԵՍ «СКЛАД»	7.90
2.26	ՄԻՋԱՆՑՔ «КОРИДОР»	13.5

ԵՐԿՐՈՐԴ ՀԱՐԿԻ ՀԱՏԱԿԱԳԻԾ +3.300 ՆԻՇՈՒՄ « ՄԱԿՆԻՇԱՎՈՐՈՒՄ » Մ 1:200
ПЛАН ВТОРОГО ЭТАЖА НА ОТМЕТКЕ +3.300 « МАРКИРОВАНИЕ » М 1:200

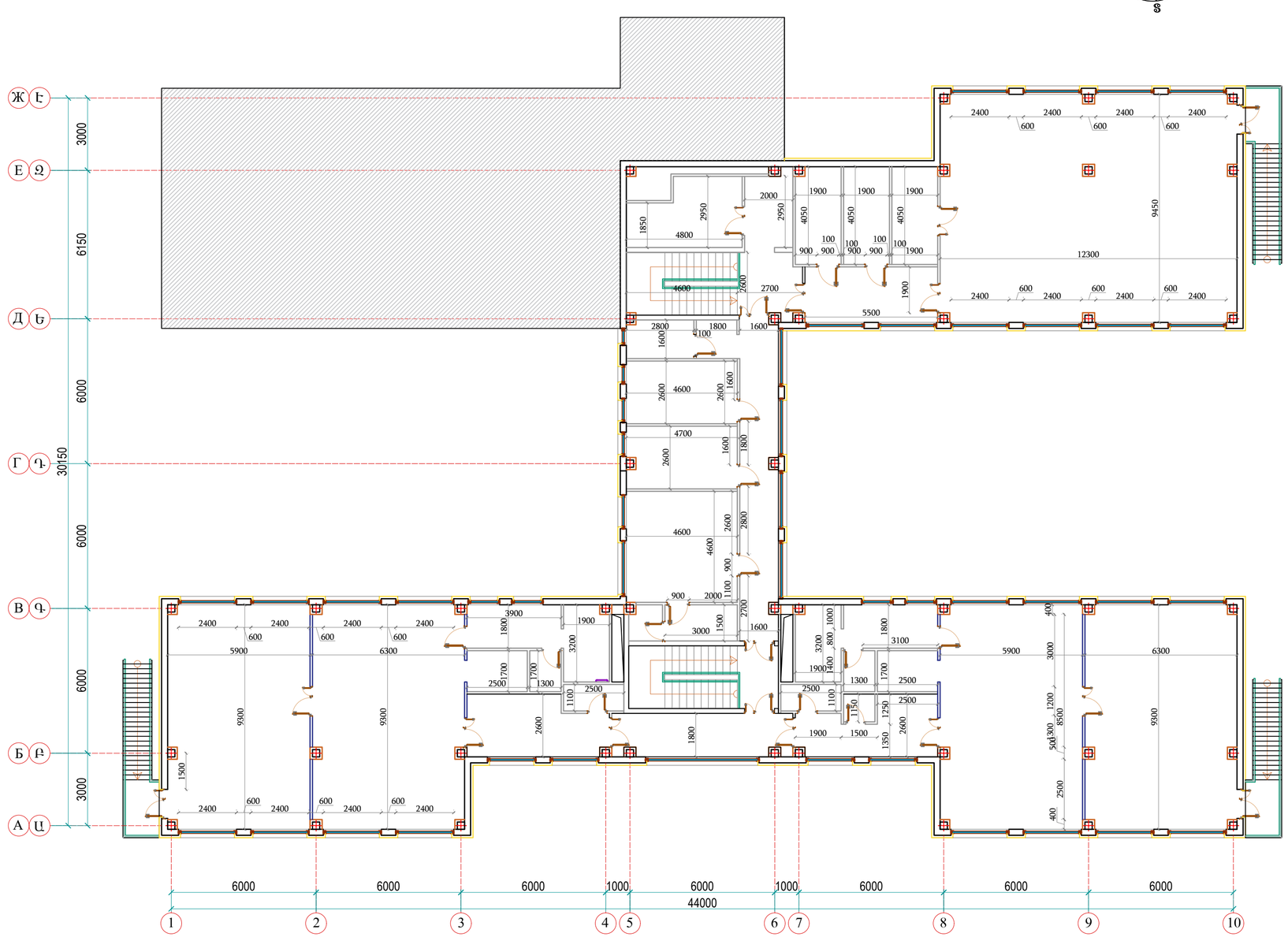

Ծանոթություն

- 6.90 քմ մակերեսով պատը նախատեսվում է ավելացնել
- Տնօրենի սենյակում 1.68 քմ մակերեսով դռան բացվածքը նախատեսվում է փակել և բացել նոր բացվածք

						ՀՀԱՄՄՀ-ԳՀԾՁԲ-22/2/1
Փոփ	Տոհ.քան	Թերթ	Փաստ.թիվ	Ստորագ.	Ամսաթ.	ՄԵԾԱՄՈՐ ՀԱՄԱՅՆՔԻ ԹԻՎ 2 ՄԱՆԿԱՊԱՐՏԵԶԻ ՀԻՄՆԱՆՈՐՈԳՈՒՄ ԵՎ ՀԱՐԱԿԻՑ ՏԱՐԱԾՔԻ ԲԱՐԵԿԱՐԳՈՒՄ
Ղեկավար		Վ. Բաղիրյան				ՃԱՐՏԱՐԱՊԵՏԱՇԻՆԱՐԱԿԱՆ ՄԱՍ
Նախագծող		Ա. Պողոսյան				ԵՐԿՐՈՐԴ ՀԱՐԿԻ ՀԱՏԱԿԱԳԻԾ (ՆԱԽԱՏԵՍՎՈՂ) Մ1:150

Փուլ	Թերթ	Թերթեր
Ա	5	39

ՕՆ ԴԻԶԱՅՆ ՍՊԸ

ԱՌԱՋԻՆ ՀԱՐԿԻ ՍԵՆՅԱԿՆԵՐԻ ԱՆՎԱՆԱՑԱՆԿ
НАИМЕНОВАНИЕ ПОМЕЩЕНИЙ ПЕРВОГО ЭТАЖА

Հ/Հ N/N	ՍԵՆՅԱԿՆԵՐԻ ԱՆՎԱՆՈՒՄԸ НАИМЕНОВАНИЕ ПОМЕЩЕНИЙ	ՄԱԿԵՐԵՍԸ ПЛОЩАДЬ
1.01	ՄԻՋԱՆՑՔ «КОРИДОР»	13.90
1.02	ՀԱՆԴԵՐՁԱՐԱՆ «РАЗДЕВАЛКА»	13.80
1.03	ՏՆՏԵՍԱԿԱՆ ՊԱՀԵՍ «СКЛАД»	2.90
1.04	ԽԱՂԱՍԵՆՅԱԿ «ИГРОВАЯ КОМНАТА»	57.70
1.05	ԲՈՒՖԵՏ «БУФЕТ»	4.40
1.06	ՍԱՆՀԱՆԳՈՒՅՑ «САНУЗЕЛ»	15.40
1.07	ՆՆՋԱՍԵՆՅԱԿ «СПАЛЬНЯ»	54.80
1.08	ՀԱՆԴԵՐՁԱՐԱՆ «РАЗДЕВАЛКА»	13.80
1.09	ՏՆՏԵՍԱԿԱՆ ՊԱՀԵՍ «СКЛАД»	2.90
1.10	ԽԱՂԱՍԵՆՅԱԿ «ИГРОВАЯ КОМНАТА»	57.70
1.11	ԲՈՒՖԵՏ «БУФЕТ»	4.40
1.12	ՍԱՆՀԱՆԳՈՒՅՑ «САНУЗЕЛ»	15.40
1.13	ՆՆՋԱՍԵՆՅԱԿ «СПАЛЬНЯ»	54.80
1.14	ԱՍՏԻՃԱՆԱՎԱՆԴԱԿ «ЛЕСТНИЦА»	16.40
1.15	ՄԻՋԱՆՑՔ «КОРИДОР»	23.50
1.16	ԲՈՒԺԿԵՏ «МЕДПУНКТ»	12.90
1.17	ՍԱՆՀԱՆԳՈՒՅՑ «САНУЗЕЛ»	2.10
1.18	ԽՈՀԱՆՈՑ «КУХНЯ»	27.1
1.19	ՄԹԵՐՔԻ ԸՆԴՈՒՆՄԱՆ ՍԱՄ «КОМНАТА ПРИЕМНАЯ ПРОДУКТОВ»	3.30
1.20	ԲԱՆՋԱՐԵՂԵՆԻ ՊԱՀԵՍ «ОВОЩНОЙ СКЛАД»	4.00
1.21	ՉՈՐ ՄԹԵՐՔԻ ՊԱՀԵՍ «СКЛАД СУХИХ ПРОДУКТОВ»	4.00
1.22	ԿԱԹՍԱՅԱՏՈՒՆ «КАТЕЛЬНАЯ»	6.00
1.23		
1.24	ՄԻՋԱՆՑՔ «КОРИДОР»	6.5
1.25	ԱՍՏԻՃԱՆԱՎԱՆԴԱԿ «ЛЕСТНИЦА»	16.90
1.26	ԼՎԱՑՔԱՏՈՒՆ «ПРАЧЕЧНАЯ»	7.52
1.27	ԷԼ. ՎԱՀԱՆԱԿ	2.6
1.28	ՀԱՆԴԵՐՁԱՐԱՆ «РАЗДЕВАЛКА»	14.50
1.29	ՏՆՏԵՍԱԿԱՆ ՊԱՀԵՍ «СКЛАД»	2.90
1.30	ԽԱՂԱՍԵՆՅԱԿ «ИГРОВАЯ КОМНАТА»	58.70
1.31	ԲՈՒՖԵՏ «БУФЕТ»	4.40
1.32	ՍԱՆՀԱՆԳՈՒՅՑ «САНУЗЕЛ»	15.40
1.33	ՆՆՋԱՍԵՆՅԱԿ «СПАЛЬНЯ»	55.70

ՊԱՅՄԱՆԱԿԱՆ ՆՇԱՆՆԵՐ
УСЛОВНЫЕ ОБОЗНАЧЕНИЯ

Հ/Հ N/N	ՄԱԿՆԻՇԸ МАРКЕР	ԱՆՎԱՆՈՒՄԸ НАИМЕНОВАНИЕ
1		ՄԱՍԼՈԳՐԱՆԻՏ 600*600 ՄՄ ПРЕСТРАНИТОВЫЕ ПЛИТКИ 600*600 ММ
2		ՎԻՆԻԼ 7 ՄՄ ՀԱՍ. ВИНИЛЬ 7 ММ ТОЛЩ.
3		ԽԵՑԵԼԱԼ 8 ՄՄ ՀԱՍ. КЕРАМИЧЕСКИЕ ПЛИТКИ 8 ММ ТОЛЩ.
4		ԳՈՅՈՒԹՅՈՒՆ ՈՒՆԵՑՈՂ ԱՐՏԱՔԻՆ ՊԱՏԵՐ СУЩЕСТВУЮЩИЕ НАРУЖНЫЕ СТЕНЫ
5		ԳԻՊՍԱՍՏՎԱՐԱԹԵԹ ՄԻՋՆՈՐՄ 100 ՄՄ ՀԱՍ. ПЕРЕГАРОДКИ ИЗ ГИПСАКАРТОНА 100 ММ ТОЛЩ.
6		ԹԵԹԵՎ ԲԵՏՈՆԵ ՄԻՋՆՈՐՄ 100 ՄՄ ՀԱՍ. ПЕРЕГАРОДКИ ИЗ ЛЕГКОГО БЕТОНА100 ММ ТОЛЩ.
7		ԲԱՑՎԱԾՔԻ ՓԱԿՈՒՄ ЗАКРЫТЬ ПРОЕМ
8		ԱՐՏԱՔԻՆ ՊԱՏԵՐԻ ՋԵՐՄԱՄԵԿՈՒՍԱՑՈՒՄ УТЕПЛЕНИЕ НАРУЖНЫХ СТЕН
9		ՄԵՏԱԼԱԿԱՆ ԲԱՆՋԱՐԴԵՐ МЕТАЛЛИЧЕСКИЕАЯ ПЕРИЛЫ
10		ԱԼՅՈՒՄԻՆԵ ԲԱՆՋԱՐԴԵՐ ԹԵՔԱՀԱՐԹԱԿԻ ՀԱՄԱՐ АЛЮМИНИЕВЫЕ ПЕРИЛЫ ДЛЯ ПАНДУСА
11		ԿՈՄՈՒՆԻԿԱՑԻՈՆ ՀՈՐԱՆՆԵՐ КОММУНИКАЦИОННЫЕ ШАХТЫ
12		ԲԱԶԱԼՏԵ ԵԶՐԱՔԱՐ 150x300 մմ БОРДЮР ИЗ БАЗАЛЬТА 150x300 мм
13		ՍԱԼԱԹԻ ԻՐԱԿԱՆԱՑՈՒՄ ԲԱԶԱԼՏԵ ՍԱԼԻԿՆԵՐՈՎ ԲՐԵԿՉԱ ՏԵՍԱԿԻ ТРОТУАР ИЗ БАЗАЛЬТОВЫХ ПЛИТ ТИПА БРЕКЧИЯ
14	1.13 / 21.6	ՍԵՆՅԱԿԻ ՀԱՄԱՐԸ / НОМЕР КОМНАТЫ ՍԵՆՅԱԿԻ ՍԱՄԵՐԵՍԸ / ПОЛАЩАДЬ КОМНАТЫ
15		ՀԱՏԱԿԻ ՀԱՄԱՐԸ / НОМЕР ПОЛА ԿԱՏԱԿԻ ՏԵՍԱԿԸ / ТИП ПОЛА
16	Դ-1 / Д-1	ԴՌԱՆ ՀԱՄԱՐԸ НОМЕР ДВЕРИ
17	Պ-1 / О-1	ՊԱՏՈՒՀԱՆԻ ՀԱՄԱՐԸ НОМЕР ОКНА
18	ԱԴ-1 / НД-1	ԱՐՏԱՔԻՆ ԴՌԱՆ ՀԱՄԱՐԸ НОМЕР НАРУЖНОЙ ДВЕРИ

ԱՌԱՋԻՆ ՀԱՐԿԻ ՀԱՏԱԿԱԳԻԾ 0.000 ՆԻՇՈՒՄ « ՄԱԿՆԻՇԱՎՈՐՈՒՄ » Մ 1:100
ПЛАН ПЕРВОГО ЭТАЖА НА ОТМЕТКЕ 0.000 « МАРКИРОВАНИЕ » М 1:100

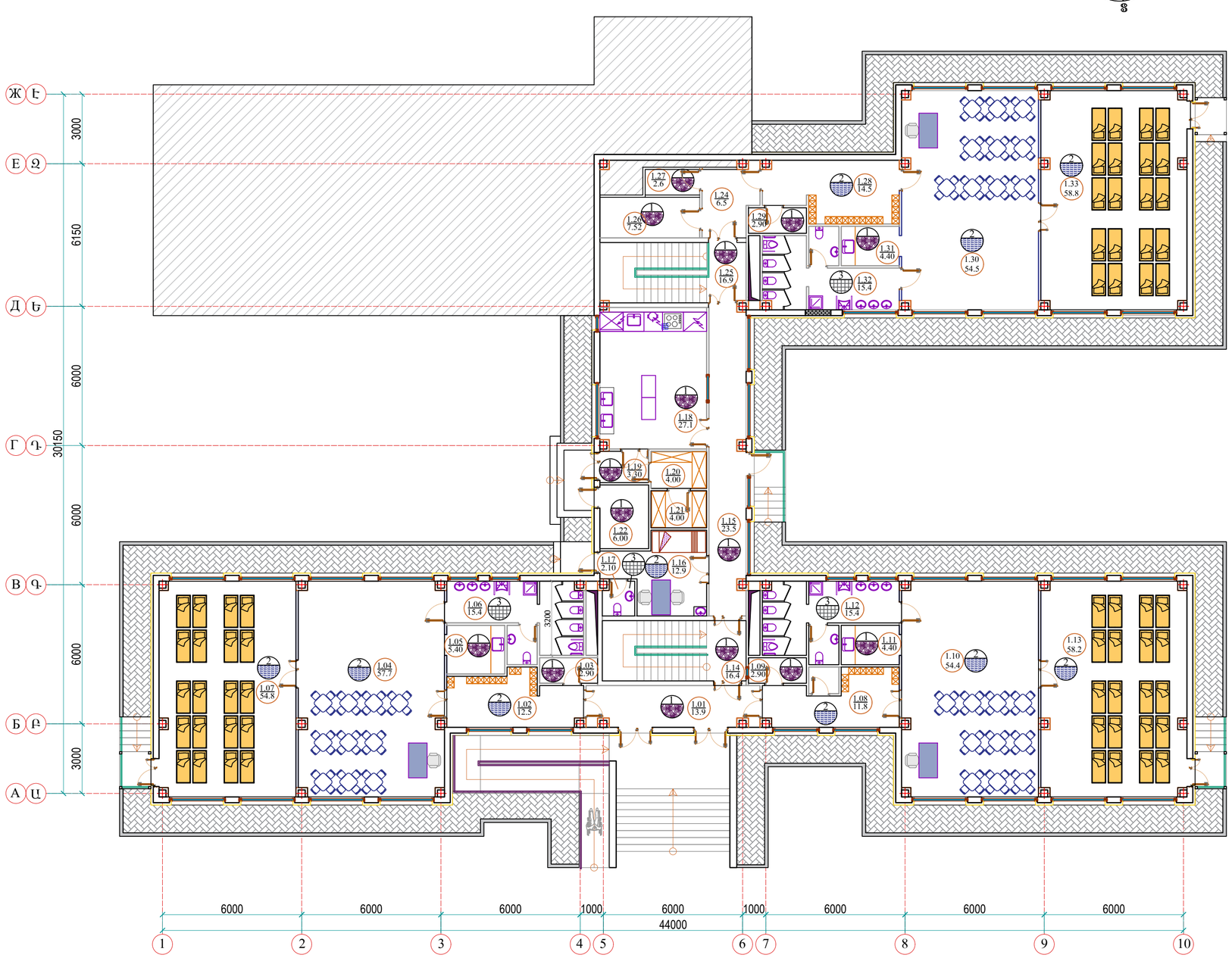

Ծանոթություն

- 1.80 թմ մակերեսով տարածք նախատեսվում է քանդել պատուհանի համար Պ-7
- Խոհանոցի տարածքում 1.68 թմ մակերեսով դռան բացվածքը նախատեսվում է փակել և բացել նոր բացվածք

Փոփ	Տոմ.քան	Թերթ	Փաստ.թիվ	Ստորագ.	Թվակ.	ՀՀԱՄՄՀ-ԳՀԾՁԲ-22/2/1		
						ՄԵԾԱՄՈՐ ՀԱՄԱՅՆՔԻ ԹԻՎ 2 ՄԱՆԿԱՊԱՐՏԵԶԻ ՀԻՄՆԱՆՈՐՈԳՈՒՄ ԵՎ ՀԱՐԱԿԻՑ ՏԱՐԱԾՔԻ ԲԱՐԵԿԱՐԳՈՒՄ		
Ղեկավար		Վ. Իսպիրյան				ՃԱՐՏԱՐԱՊԵՏԱՇԻՆԱՐԱԿԱՆ ՄԱՍ	Փուլ	Թերթ	Թերթեր
Նախագծող		Ա. Պողոսյան					Ա	6	39
						ԱՌԱՋԻՆ ՀԱՐԿԻ ՀԱՏԱԿԱԳԻԾ 0.00 ՆԻՇԻ ԿՐԱ (ՀԱՏԱԿՆԵՐԻ ՄԱԿՆԻՇԱՎՈՐՈՒՄ) Մ 1:150	ՕՆ ԴԻԶԱՅՆ ՍՊԸ	ON DESIGN

ԵՐԿՐՈՐԴ ՀԱՐԿԻ ՍԵՆՅԱԿՆԵՐԻ ԱՆՎԱՆԱՑԱՆԿ
НАИМЕНОВАНИЕ ПОМЕЩЕНИЙ ВТОРОГО ЭТАЖА

Հ/Հ N/N	ՍԵՆՅԱԿՆԵՐԻ ԱՆՎԱՆՈՒՄԸ НАИМЕНОВАНИЕ ПОМЕЩЕНИЙ	ՄԱԿԵՐԵՍԸ ПЛОЩАДЬ
2.01	ՄԻՋԱՆՑՔ «КОРИДОР»	79.3
2.02	ՀԱՆԴԵՐՁԱՐԱՆ «РАЗДЕВАЛКА»	13.80
2.03	ՏՆՏԵՍԱԿԱՆ ՊԱՀԵՍՏ «СКЛАД»	2.90
2.04	ԽԱՂԱՍԵՆՅԱԿ «ИГРОВАЯ КОМНАТА»	57.70
2.05	ԲՈՒՖԵՏ «БУФЕТ»	4.40
2.06	ՍԱՆՀԱՆԳՈՒՅՑ «САНУЗЕЛ»	15.40
2.07	ՆՆՋԱՍԵՆՅԱԿ «СПАЛЬНЯ»	54.80
2.08	ՀԱՆԴԵՐՁԱՐԱՆ «РАЗДЕВАЛКА»	13.80
2.09	ՏՆՏԵՍԱԿԱՆ ՊԱՀԵՍՏ «СКЛАД»	2.90
2.10	ԽԱՂԱՍԵՆՅԱԿ «ИГРОВАЯ КОМНАТА»	57.70
2.11	ԲՈՒՖԵՏ «БУФЕТ»	4.40
2.12	ՍԱՆՀԱՆԳՈՒՅՑ «САНУЗЕЛ»	15.40
2.13	ՆՆՋԱՍԵՆՅԱԿ «СПАЛЬНЯ»	54.80
2.14	ՎԱՐՉԻ ՍԵՆՅԱԿ «КОМНАТА ДИРЕКТОРА»	21.30
2.15	ՍԱՆՀԱՆԳՈՒՅՑ «САНУЗЕЛ»	2.10
2.16	ՎԱՐՉԻ ՀԱՆԴԵՐՁԱՐԱՆ «РАЗДЕВАЛКА ДИРЕКТОРА»	4.60
2.17	ԱՇԽԱՏԱՍԵՆՅԱԿ «КАБИНЕТ»	11.90
2.18	ԱՇԽԱՏԱՍԵՆՅԱԿ «КАБИНЕТ»	12.10
2.19	ՍԱՆՀԱՆԳՈՒՅՑ «САНУЗЕЛ»	4.48
2.20	ՍՊԻՏԱԿԵՂԵՆԻ ՊԱՀԵՍՏ «БЕЛЬЕВОЙ СКЛАД»	18.2
2.21	ՄԻՋԱՆՑՔ «КОРИДОР»	13.70
2.22	ՀԱՆԴԵՐՁԱՐԱՆ «РАЗДЕВАЛКА»	7.70
2.23	ՀԱՆԴԵՐՁԱՐԱՆ «РАЗДЕВАЛКА»	7.90
2.24	ՀԱՆԴԻՍՈՒԹՅՈՒՄՆԵՐԻ ՍՐԱՀ «ЗАЛ»	115.00
2.25	ՊԱՀԵՍՏ «СКЛАД»	7.90
2.26	ՄԻՋԱՆՑՔ «КОРИДОР»	13.5

ՊԱՅՄԱՆԱԿԱՆ ՆՇԱՆՆԵՐ
УСЛОВНЫЕ ОБОЗНАЧЕНИЯ

Հ/Հ N/N	ՄԱԿՆԻՇԸ МАРКЕР	ԱՆՎԱՆՈՒՄՆ НАИМЕНОВАНИЕ
1		ՄԱՍԼՈԳՐԱՆԻՏ 600*600 ՄՄ ПРЕСГРАНИТОВЫЕ ПЛИТКИ 600*600 ММ
2		ՎԻՆԻԼ 7 ՄՄ ՀԱՍ. ВИНИЛЬ 7 ММ ТОЛЩ.
3		ԽԵՑԵԼԱԼ 8 ՄՄ ՀԱՍ. КЕРАМИЧЕСКИЕ ПЛИТКИ 8 ММ ТОЛЩ.
4		ԳՈՅՈՒԹՅՈՒՆ ՈՒՆԵՑՈՂ ԱՐՏԱՔԻՆ ՊԱՏԵՐ СУЩЕСТВУЮЩИЕ НАРУЖНЫЕ СТЕНЫ
5		ԳԻՊՍԱՍԿԱՐԱՆԹԵ ՄԻՋՆՈՐՄ 100 ՄՄ ՀԱՍ. ПЕРЕГАРОДКИ ИЗ ГИПСАКАРТОНА 100 ММ ТОЛЩ.
6		ԹԵԹԵՎ ԲԵՏՈՆԵ ՄԻՋՆՈՐՄ 100 ՄՄ ՀԱՍ. ПЕРЕГАРОДКИ ИЗ ЛЕГКОГО БЕТОНА100 ММ ТОЛЩ.
7		ԲԱՑՎԱԾՔԻ ՓԱԿՈՒՄ ЗАКРЫТЬ ПРОЕМ
8		ԱՐՏԱՔԻՆ ՊԱՏԵՐԻ ՋԵՐՄԱՄԵԿՈՒՍԱՑՈՒՄ УТЕПЛЕНИЕ НАРУЖНЫХ СТЕН
9		ՄԵՏԱԼԱԿԱՆ ԲՐՆԱՁՈՂՆԵՐ МЕТАЛЛИЧЕСКИЕАЯ ПЕРИЛЫ
10		ԱԼՅՈՒՄԻՆԵ ԲՐՆԱՁՈՂՆԵՐ ԹԵՔԱՀԱՐԹԱԿԻ ՀԱՄԱՐ АЛЮМИНИЕВЫЕ ПЕРИЛЫ ДЛЯ ПАНДУСА
11		ԿՈՄՈՒՆԻԿԱՑԻՈՆ ՀՈՐԱՆՆԵՐ КОММУНИКАЦИОННЫЕ ШАХТЫ
12		ԲԱՑԱԼՏԵ ԵԶՐԱՔԱՐ 150x300 մմ БОРДЮР ИЗ БАЗАЛЬТА 150x300 мм
13		ՄԱՅԹԻ ԻՐԱԿԱՆԱՑՈՒՄ ԲԱՑԱԼՏԵ ՍԱԼԻԿՆԵՐՈՎ ԲՐԵԿՉԻ ՏԵՍԱԿԻ ТРОТУАР ИЗ БАЗАЛЬТОВЫХ ПЛИТ ТИПА БРЕКЧИЯ
14	1.13 / 21.6	ՍԵՆՅԱԿԻ ՀԱՄԱՐԸ / НОМЕР КОМНАТЫ ՍԵՆՅԱԿԻ ՄԱԿԵՐԵՍԸ / ПОЛАЩАДЬ КОМНАТЫ
15	1	ՀԱՏԱԿԻ ՀԱՄԱՐԸ / НОМЕР ПОЛА ԿԱՏԱԿԻ ՏԵՍԱԿԸ / ТИП ПОЛА
16	Դ-1 / Д-1	ԴՌԱՆ ՀԱՄԱՐԸ НОМЕР ДВЕРИ
17	Պ-1 / О-1	ՊԱՏՈՒՀԱՆԻ ՀԱՄԱՐԸ НОМЕР ОКНА
18	ԱԴ-1 / НД-1	ԱՐՏԱՔԻՆ ԴՌԱՆ ՀԱՄԱՐԸ НОМЕР НАРУЖНОЙ ДВЕРИ

ԵՐԿՐՈՐԴ ՀԱՐԿԻ ՀԱՏԱԿԱԳԻԾ +3.300 ՆԻՇՈՒՄ « ՄԱԿՆԻՇԱՎՈՐՈՒՄ » Մ 1:200
ПЛАН ВТОРОГО ЭТАЖА НА ОТМЕТКЕ +3.300 « МАРКИРОВАНИЕ » М 1:200

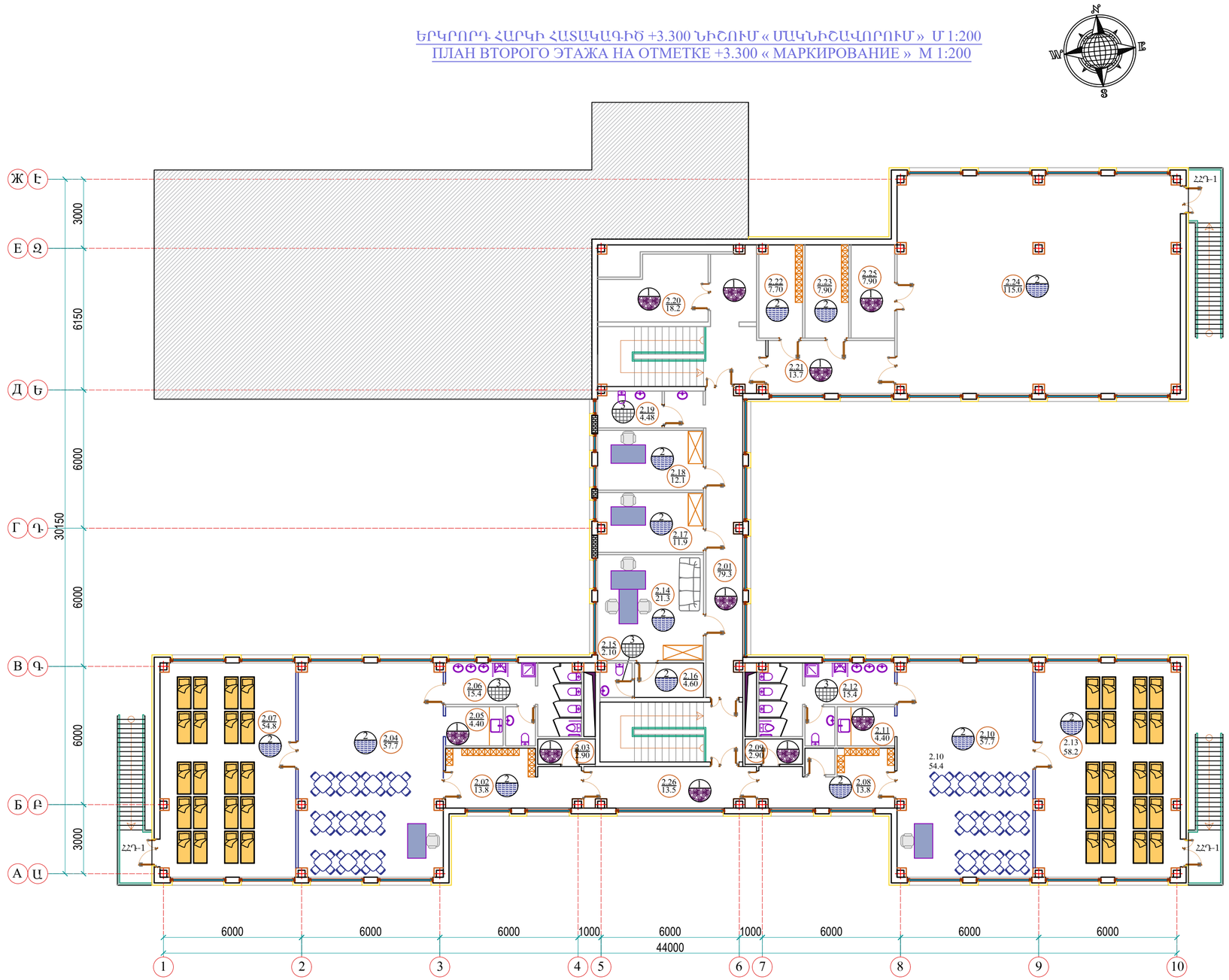

Ծանոթություն

- 6.90 քմ մակերեսով պատը նախատեսվում է ավելացնել
- Տնօրենի սենյակում 1.68 քմ մակերեսով դռան բացվածքը նախատեսվում է փակել և բացել նոր բացվածք

Փուլ	Տոմ.քան	Թերթ	Փաստ.թիվ	Ստորագ.	Թվակ.	ՀՀԱՄՄՀ-ԳՀԾՁԲ-22/2/1		
						ՄԵԾԱՄՈՐ ՀԱՄԱՅՆՔԻ ԹԻՎ 2 ՄԱՆԿԱՊԱՐՏԵԶԻ ՀԻՄՆԱՆՈՐՈԳՈՒՄ ԵՎ ՀԱՐԱԿԻՑ ՏԱՐԱԾՔԻ ԲԱՐԵԿԱՐԳՈՒՄ		
Ղեկավար		Վ. Իսպիրյան				ՃԱՐՏԱՐԱՊԵՏԱՇԻՆԱՐԱԿԱՆ ՄԱՍ	Փուլ	Թերթ	Թերթեր
							Ա	7	39
Նախագծող		Ա. Պողոսյան				ԵՐԿՐՈՐԴ ՀԱՐԿԻ ՀԱՏԱԿԱԳԻԾ +3.30 ՆԻՇԻ ՎՐԱ (ՀԱՏԱԿՆԵՐԻ ՄԱԿՆԻՇԱՎՈՐՈՒՄ) Մ 1:150	ՕՆ ԴԻԶԱՅՆ ՍՊԸ	

ՃԱԿԱՏ 1-10 ԱՌԱՆՑՔՆԵՐՈՎ Մ 1:100
ФАСАД В ОСЯХ 1-10 М 1:100

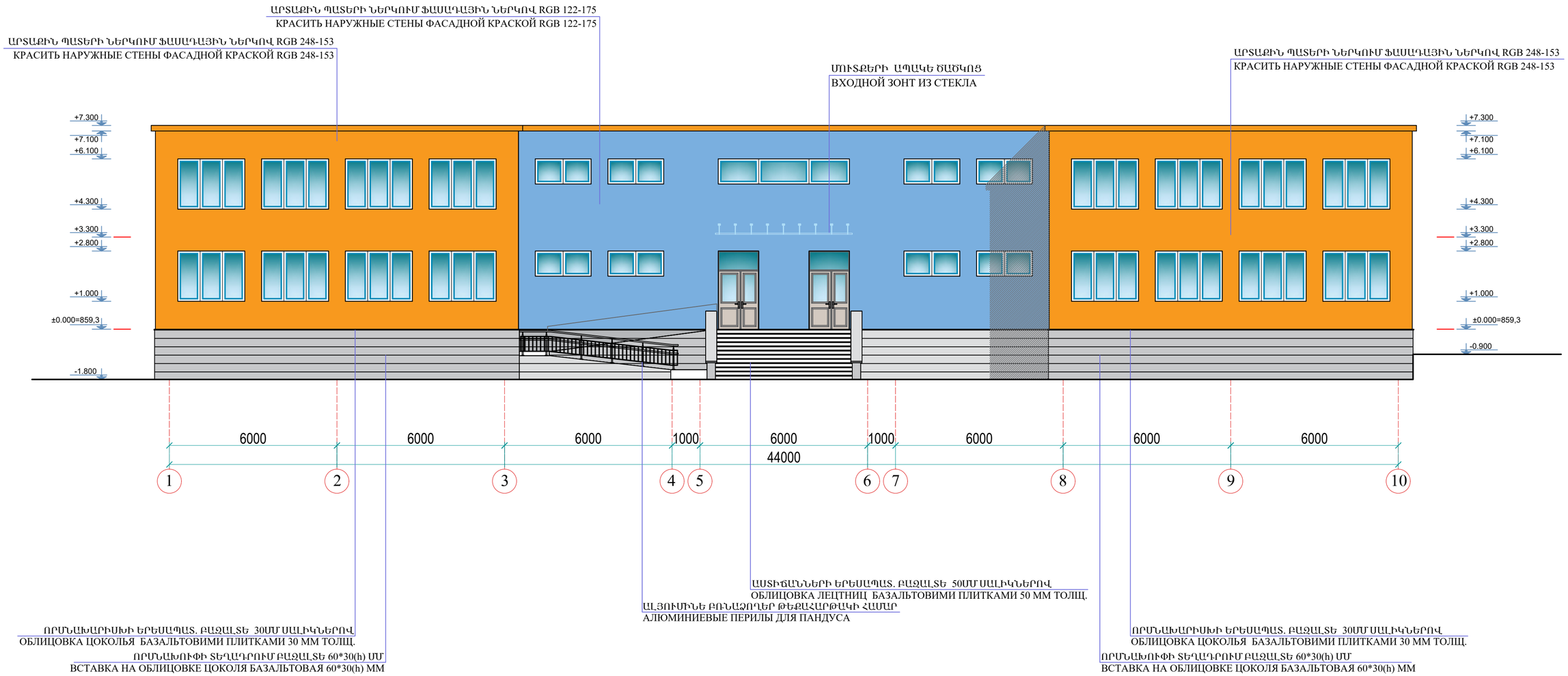

	RGB 248-153
	RGB 122-175

ՄԱՄՆԱԳԻՐ

NN	ԱՆՎԱՆՈՒՄ	ՉԱՓ. ՄԻՆՎ.	ՔԱՆԱԿ
1	ՃԱԿԱՏՆԵՐԻ ԵՐԵՍՊԱՏՈՒՄ ԴԵԿՈՐԱՏԻՎ ՆԵՐԿՈՎ RGB 248-153	ՔՄ	730.71
2	ՃԱԿԱՏՆԵՐԻ ԵՐԵՍՊԱՏՈՒՄ ԴԵԿՈՐԱՏԻՎ ՆԵՐԿՈՎ RGB 122-175	ՔՄ	296.035
3	ՊԱՏՈՒՀԱՆԱԳՈԳԵՐ ԲԱԶԱԼՏԵ ՍԱԼԻԿՆԵՐՈՎ	ՔՄ	32.27
4	ՑՈԿՈԼԱՅԻՆ ՀԱՏՎԱԾԻ ԵՐԵՍՊԱՏՈՒՄ ԲԱԶԱԼՏԵ ՍԱԼԻԿՆԵՐՈՎ	ՔՄ	160.98
5	ԲԱԶԱԼՏԵ ՈՐՄՆԱԽՈՒՓ 40 ՄՄ	ԳԾՄ	181.56

Փուլ	Տող.քան	Թերթ	Փաստ.թիվ	Ստորագ.	Թվակ.
Ղեկավար		Վ. Իսպիրյան			
Նախագծող		Ա. Պողոսյան			

ՀՀԱՄՄՀ-ԳՀԾՁԲ-22/2/1

ՄԵԾԱՄՈՐ ՀԱՄԱՅՆՔԻ ԹԻՎ 2 ՄԱՆԿԱՊԱՐՏԵԶԻ
ՀԻՄՆԱՆՈՐՈԳՈՒՄ ԵՎ ՀԱՐԱԿԻՑ ՏԱՐԱԾՔԻ ԲԱՐԵԿԱՐԳՈՒՄ

ՃԱՐՏԱՐԱՊԵՏԱՇԻՆԱՐԱՐԱԿԱՆ ՄԱՍ	Փուլ	Թերթ	Թերթեր
	Ա	8	39
ՃԱԿԱՏ 1-10՝ Ա ԱՌԱՆՑՔՈՎ Մ1:150	ՕՆ ԴԻԶԱՅՆ ՍՊԸ	

ՃԱԿԱՏ Ա-Է ԱՌԱՆՑՔՆԵՐՈՎ Մ 1:100
ФАСАД В ОСЯХ А-Ж М 1:100

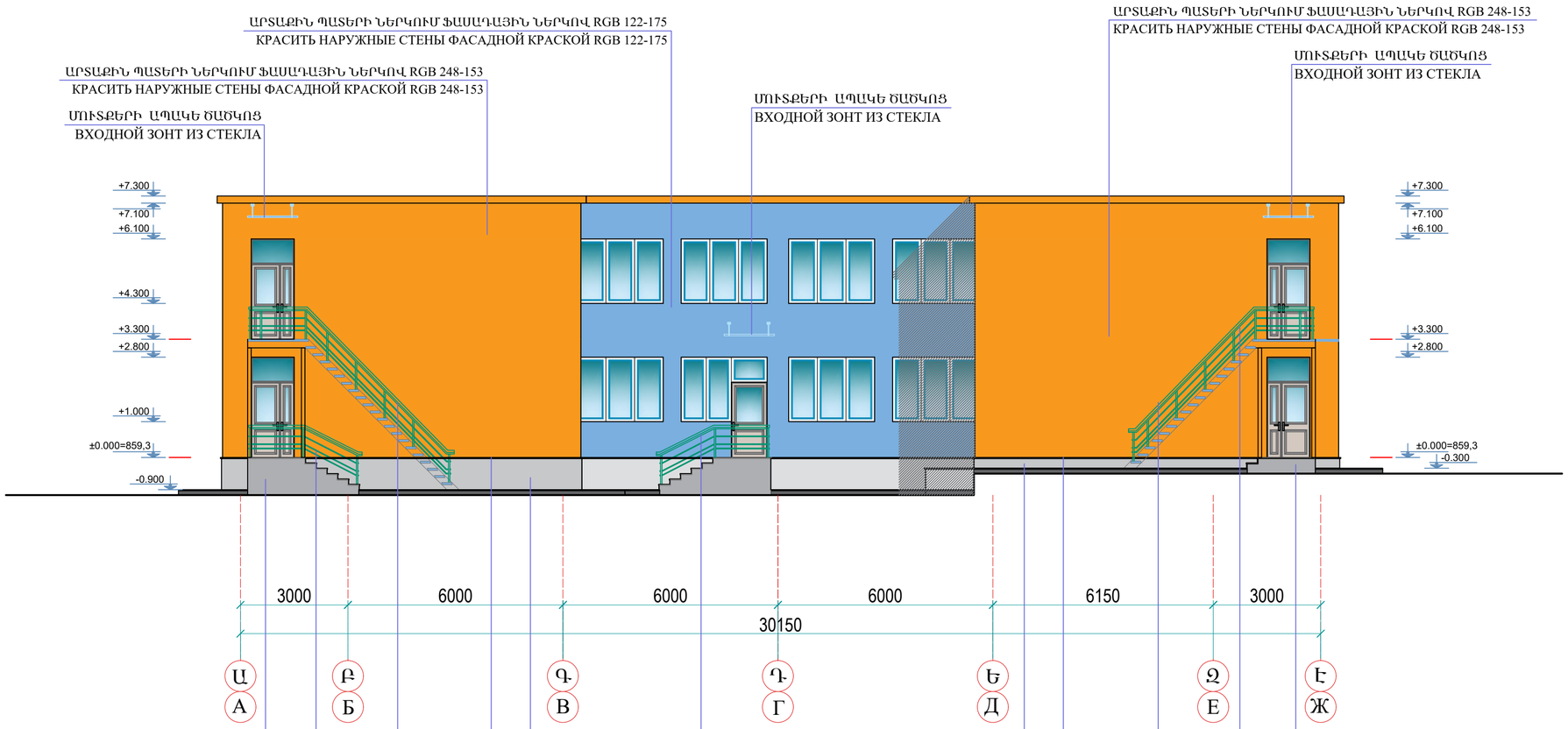

	RGB 248-153
	RGB 122-175

Փոփ	Տրմ.քան	Թերթ	Փաստ.թիվ	Ստորագ.	Թվակ.	ՀՀԱՄՄՀ-ԳՀԾՁԲ-22/2/1
						ՄԵԾԱՄՈՐ ՀԱՄԱՅՆՔԻ ԹԻՎ 2 ՄԱՆԿԱՊԱՐՏԵԶԻ ՀԻՄՆԱՆՈՐՈԳՈՒՄ ԵՎ ՀԱՐԱԿԻՑ ՏԱՐԱԾՔԻ ԲԱՐԵԿԱՐԳՈՒՄ
Ղեկավար		Վ. Իսպիրյան				ՃԱՐՏԱՐԱՊԵՏԱՇԻՆԱՐԱՐԱԿԱՆ ՄԱՍ — Փուլ: Ա; Թերթ: 9; Թերթեր: 39
Նախագծող		Ա. Պողոսյան				ՃԱԿԱՏ Ա-Է՝ 10 ԱՌԱՆՑՔՈՎ Մ1:150 — ՕՆ ԴԻԶԱՅՆ ՍՊԸ

ՃԱԿԱՏ Է-Ա ԱՌԱՆՑՔՆԵՐՈՎ Մ 1:100
ФАСАД В ОСЯХ Ж-А М 1:100

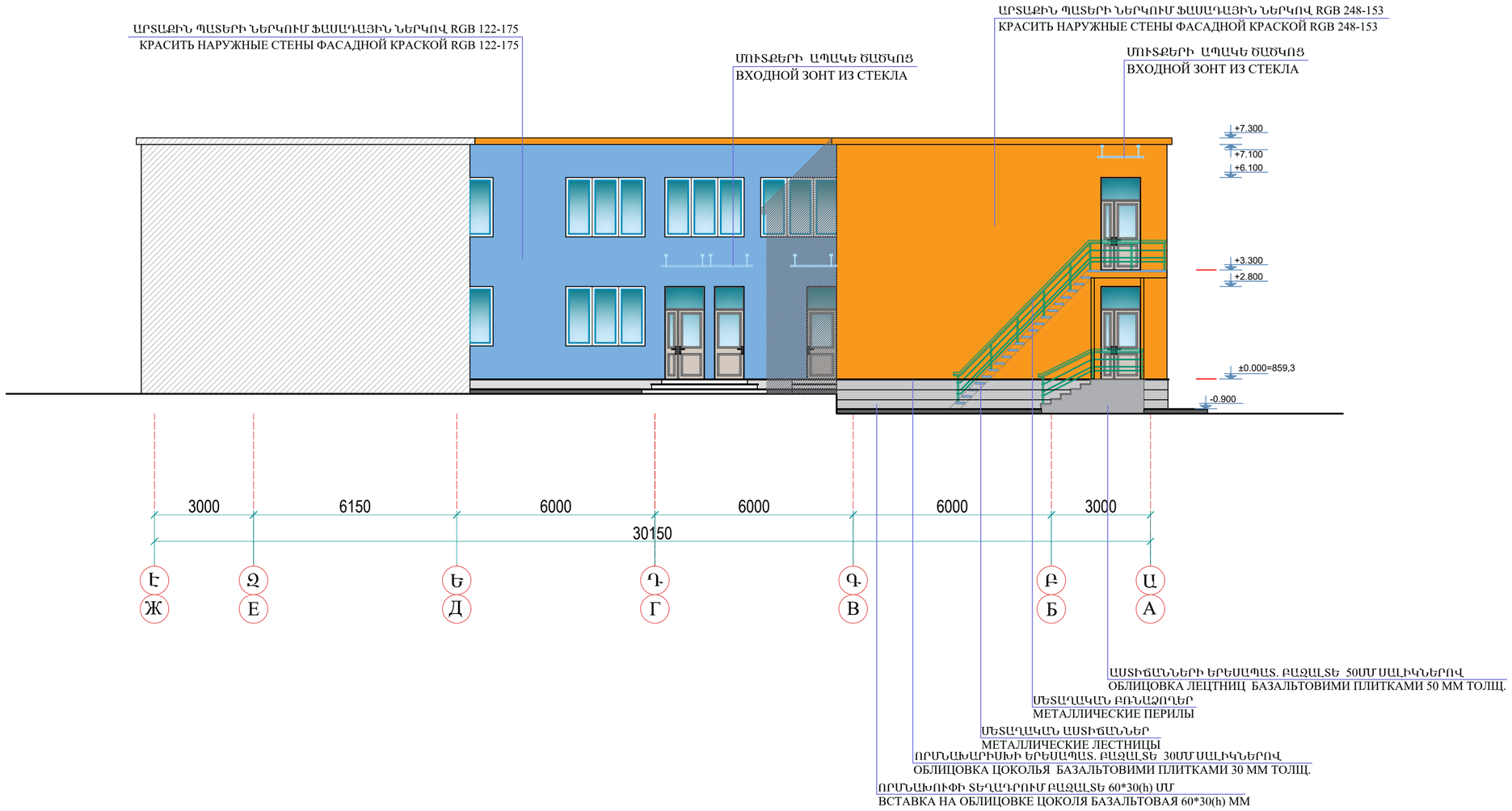

	RGB 248-153
	RGB 122-175

Փոփ	Տրմ.քան	Թերթ	Փաստ.թիվ	Ստորագ.	Թվակ.	ՀՀԱՄՄՀ-ԳՀԾՁԲ-22/2/1			
						ՄԵԾԱՄՈՐ ՀԱՄԱՅՆՔԻ ԹԻՎ 2 ՄԱՆԿԱՊԱՐՏԵԶԻ ՀԻՄՆԱՆՈՐՈԳՈՒՄ ԵՎ ՀԱՐԱԿԻՑ ՏԱՐԱԾՔԻ ԲԱՐԵԿԱՐԳՈՒՄ			
Ղեկավար		Վ. Իսպիրյան				ՃԱՐՏԱՐԱՊԵՏԱՇԻՆԱՐԱՐԱԿԱՆ ՄԱՍ	Փուլ	Թերթ	Թերթեր
							Ա	10	39
Նախագծող		Ա. Պողոսյան				ՃԱԿԱՏ Է-Ա՝ 1 ԱՌԱՆՑՔՈՎ Մ1:150	ՕՆ ԴԻԶԱՅՆ ՍՊԸ		

ԿՏՐՎԱԾՔ 1 - 1 Մ 1:100
РАЗРЕЗ 1 - 1 М 1:100

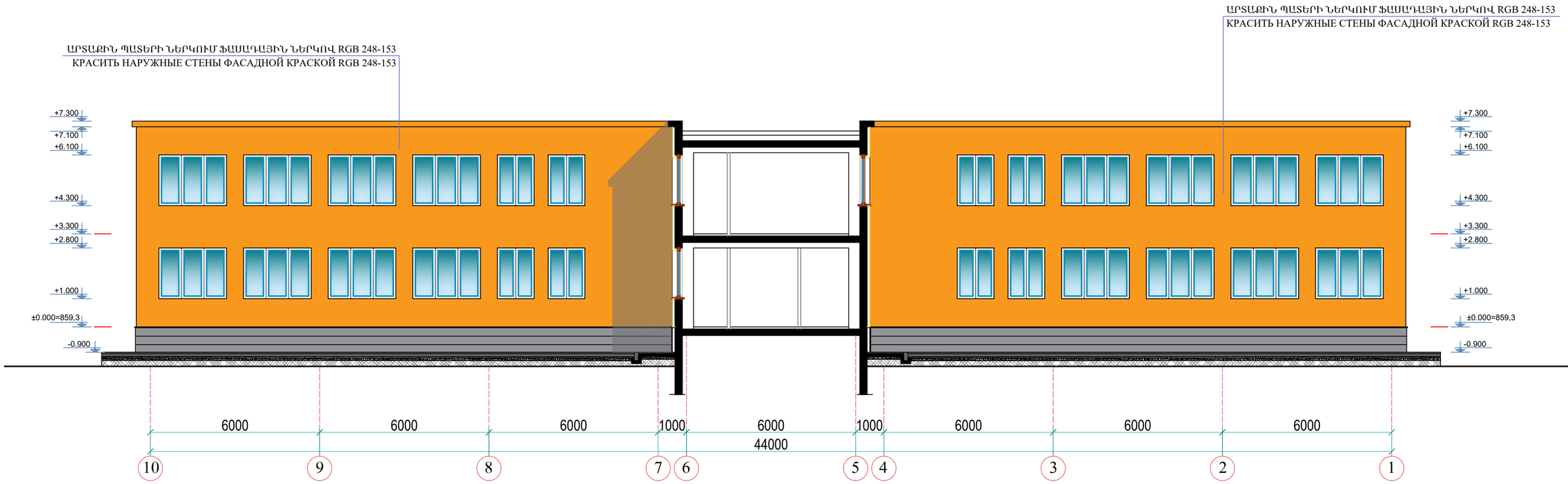

	RGB 248-153
	RGB 122-175

Փուլ	Տոմ.քան	Թերթ	Փաստ.թիվ	Ստորագ.	Թվակ.
Ղեկավար		Վ. Իսպիրյան			
Նախագծող		Ա. Պողոսյան			

ՀՀԱՄՄՀ-ԳՀԾՁԲ-22/2/1

ՄԵԾԱՄՈՐ ՀԱՄԱՅՆՔԻ ԹԻՎ 2 ՄԱՆԿԱՊԱՐՏԵԶԻ ՀԻՄՆԱՆՈՐՈԳՈՒՄ ԵՎ ՀԱՐԱԿԻՑ ՏԱՐԱԾՔԻ ԲԱՐԵԿԱՐԳՈՒՄ

ՃԱՐՏԱՐԱՊԵՏԱՇԻՆԱՐԱՐԱԿԱՆ ՄԱՍ

Փուլ	Թերթ	Թերթեր
Ա	12	39

Կտրվածք 1-1 Մ1:150
Ճակատային

ՕՆ ԴԻԶԱՅՆ ՍՊԸ

ՃԱԿԱՏ 10-1 ԱՌԱՆՑՔՆԵՐՈՎ Մ 1:100
ФАСАД В ОСЯХ 10-1 М 1:100

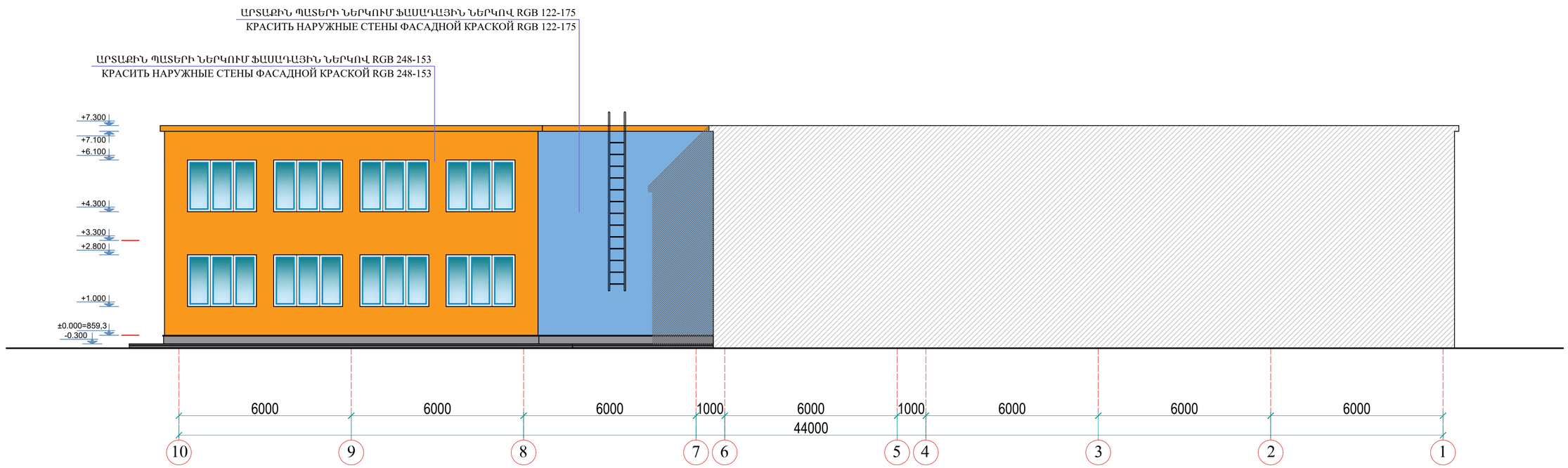

	RGB 248-153
	RGB 122-175

Փուփ	Տղմ.քան	Թերթ	Փաստ.թիվ	Ստորագ.	Թվակ.	ՀՀԱՄՄՀ-ԳՀԾՁԲ-22/2/1			
						ՄԵԾԱՄՈՐ ՀԱՄԱՅՆՔԻ ԹԻՎ 2 ՄԱՆԿԱՊԱՐՏԵԶԻ ՀԻՄՆԱՆՈՐՈԳՈՒՄ ԵՎ ՀԱՐԱԿԻՑ ՏԱՐԱԾՔԻ ԲԱՐԵԿԱՐԳՈՒՄ			
Ղեկավար		Վ. Իսպիրյան				ՃԱՐՏԱՐԱՊԵՏԱՇԻՆԱՐԱՐԱԿԱՆ ՄԱՍ	Փուլ	Թերթ	Թերթեր
							Ա	11	39
Նախագծող		Ա. Պողոսյան				ՃԱԿԱՏ Է-Ա՝ 1 ԱՌԱՆՑՔՈՎ Մ1:150	ՕՆ ԴԻԶԱՅՆ ՍՊԸ		

ԿՏՐՎԱԾՔ 2 - 2 Մ 1:100
РАЗРЕЗ 2 - 2 М 1:100

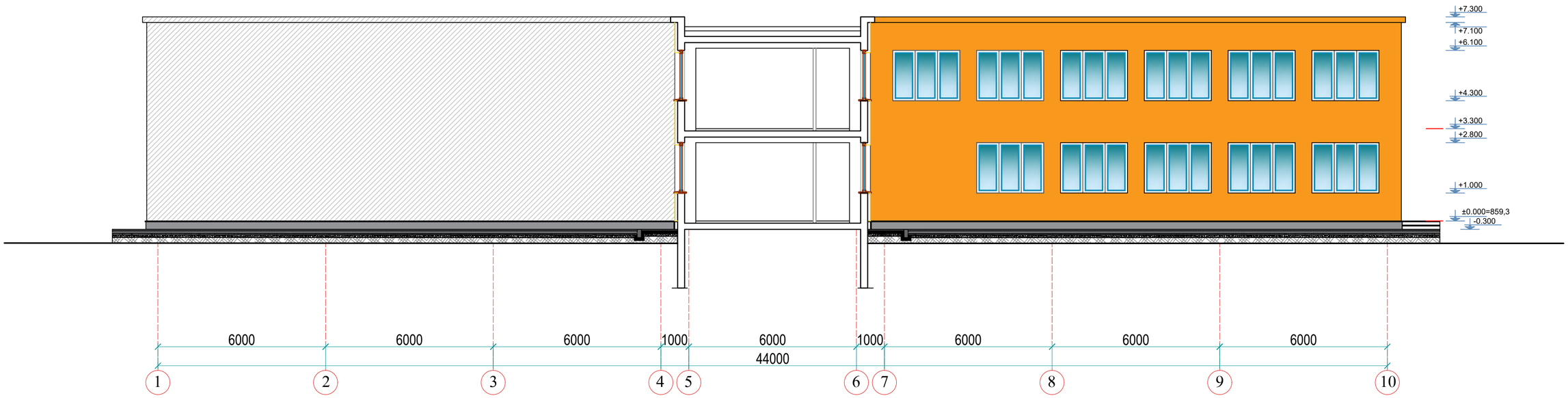

	RGB 248-153
	RGB 122-175

Փուլ	Տող.քան	Թերթ	Փաստ.թիվ	Ստորագ.	Թվակ.	ՀՀԱՄՄՀ-ԳՀԾՁԲ-22/2/1			
						ՄԵԾԱՄՈՐ ՀԱՄԱՅՆՔԻ ԹԻՎ 2 ՄԱՆԿԱՊԱՐՏԵԶԻ ՀԻՄՆԱՆՈՐՈԳՈՒՄ ԵՎ ՀԱՐԱԿԻՑ ՏԱՐԱԾՔԻ ԲԱՐԵԿԱՐԳՈՒՄ			
Ղեկավար		Վ. Իսպիրյան				ՃԱՐՏԱՐԱՊԵՏԱՇԻՆԱՐԱՐԱԿԱՆ ՄԱՍ	Փուլ	Թերթ	Թերթեր
							Ա	13	39
Նախագծող		Ա. Պողոսյան				Կտրվածք 2-2 Մ1:150 Ճակատային	ՕՆ ԴԻԶԱՅՆ ՍՊԸ		

ԿՏՐՎԱԾՔ 1-1 Մ1:150

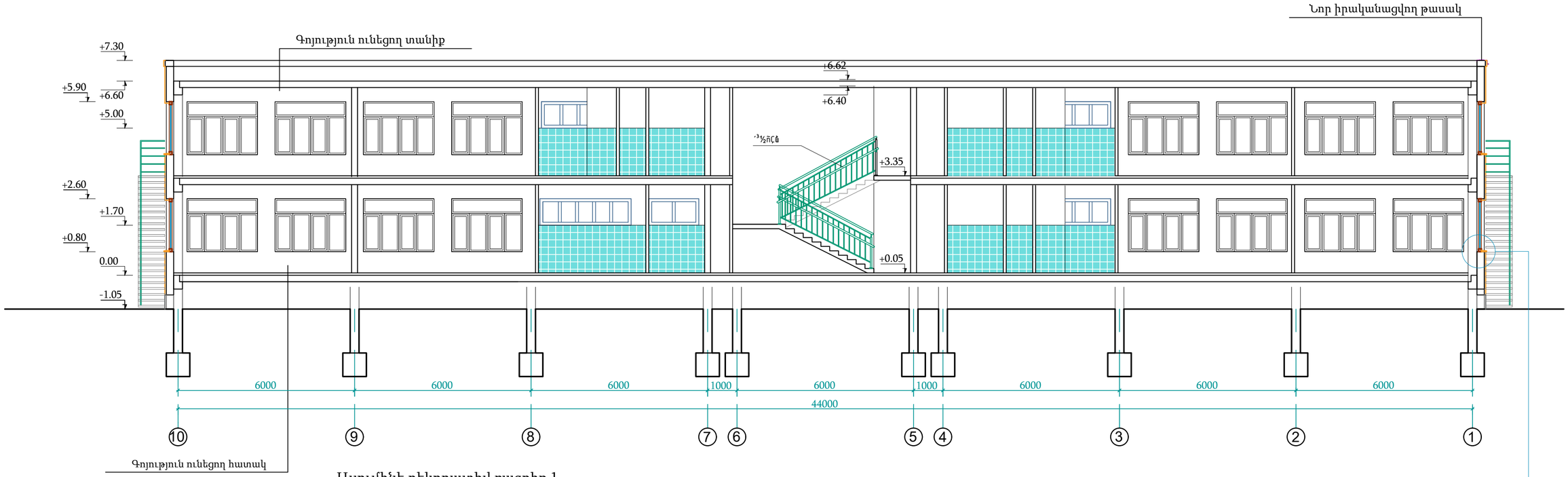

Ալյումինե դեկորատիվ բազրիք 1

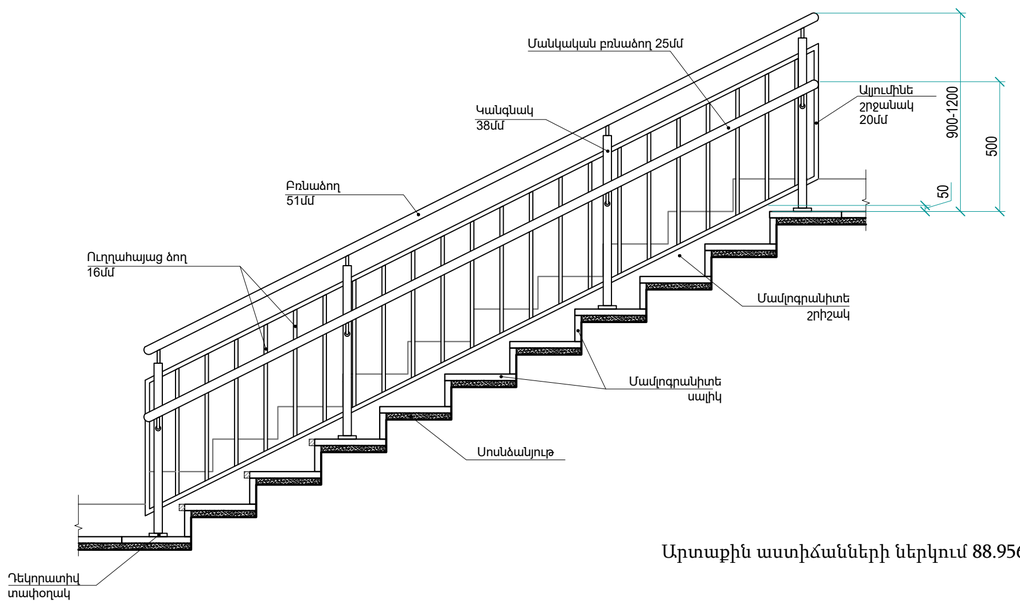

Արտաքին աստիճանների ներկում 88.9562 տ

Աստիճանների և աստիճանահարթակի կառուցման մասնագիր

N	ԱՆՎԱՆՈՒՄԸ	ՔԱՆԱԿԸ
1	ԱՍՏԻՃԱՆԱՀԱՐԹԱԿՆԵՐԻ ԵՐԵՍՊԱՏՈՒՄ ՄԱՄԼՈԳՐԱՆԻՏՈՎ, ՉՍԱՀՈՂ ՏԵՍԱԿԻ 600*600ՄՄ	67.00ՔՄ
2	ԱԼՅՈՒՄԻՆԵ ԴԵԿՈՐԱՏԻՎ ԲԱԶՐԻՔԻ ԻՐԱԿԱՆԱՑՈՒՄ Հ-1200ՄՄ	110.0 ¶ÍØ

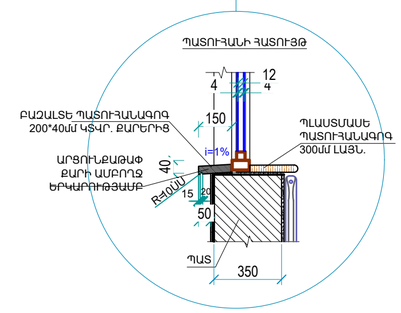

Փոփ	Տղմ.քան	Թերթ	Փաստ.թիվ	Ստորագ.	Թվակ.	ՀՀԱՄՄՀ-ԳՀԾՁԲ-22/2/1
Ղեկավար		Վ. Իսպիրյան				ՄԵԾԱՄՈՐ ՀԱՄԱՅՆՔԻ ԹԻՎ 2 ՄԱՆԿԱՊԱՐՏԵԶԻ ՀԻՄՆԱՆՈՐՈԳՈՒՄ ԵՎ ՀԱՐԱԿԻՑ ՏԱՐԱԾՔԻ ԲԱՐԵԿԱՐԳՈՒՄ
Նախագծող		Ա. Պողոսյան				ՃԱՐՏԱՐԱՊԵՏԱՇԻՆԱՐԱՐԱԿԱՆ ՄԱՍ

Փուլ	Թերթ	Թերթեր
Ա	14	39

Կտրվածք 3-3 Մ1:150

ՕՆ ԴԻԶԱՅՆ ՍՊԸ

ՏԱՆԻՔԻ ՋՐԱՀԵՌԱՑՄԱՆ ՀԱՏԱԿԱԳԻԾ Մ1:150

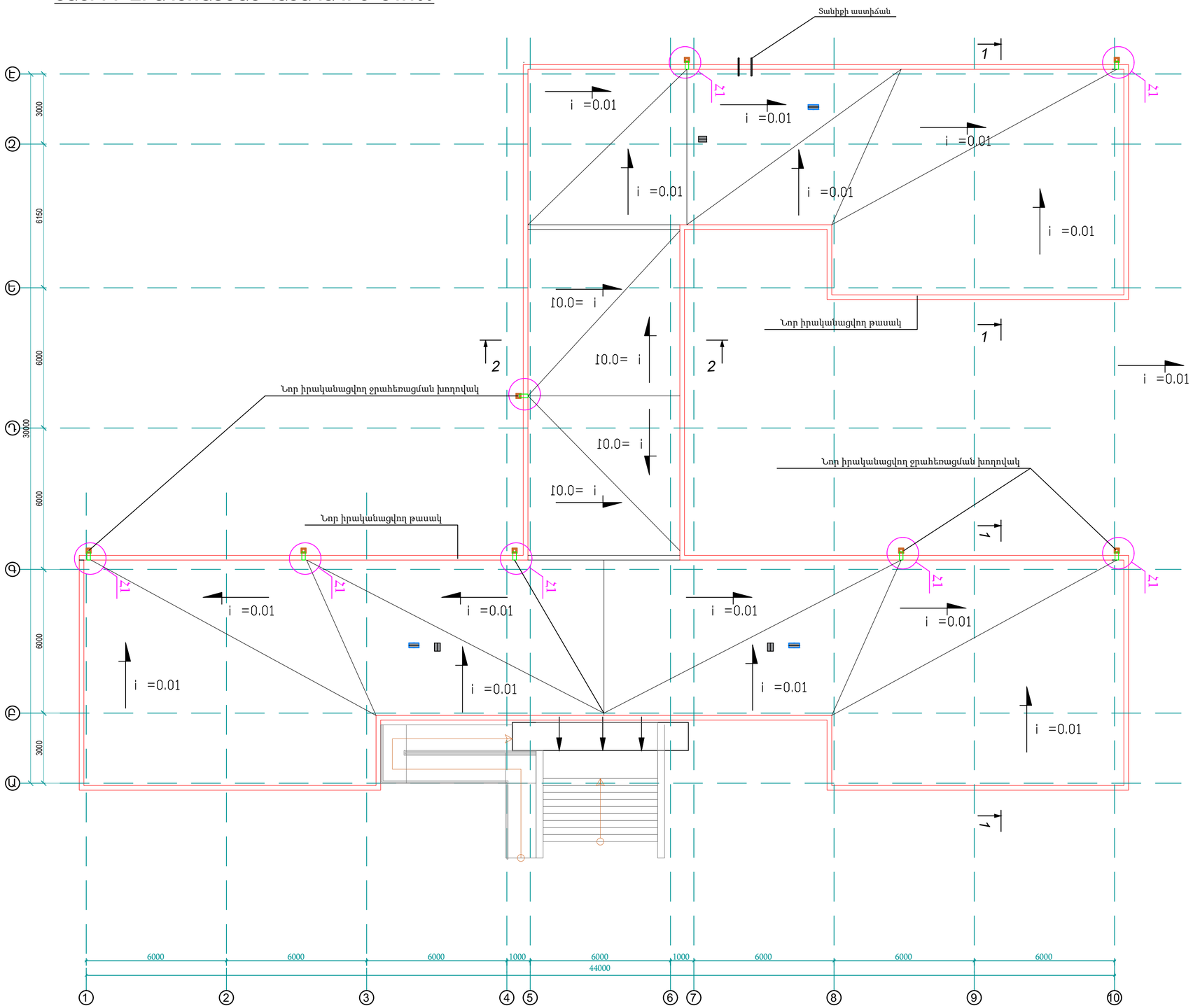

ՏԱՆԻՔԻ ՊԱՐԱՊԵՏԻ ՀԱՆԳՈՒՅՑ

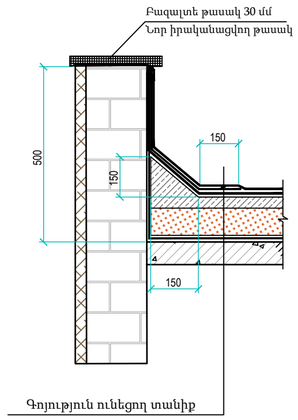

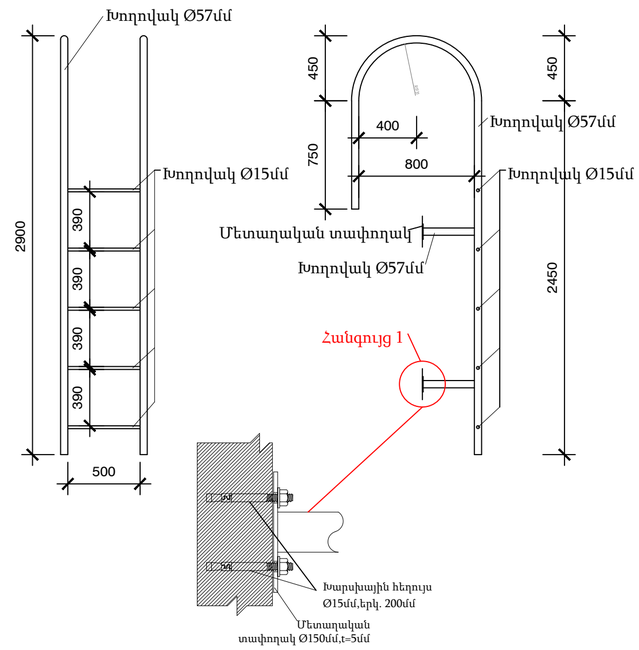

Տանիքի աստիճանների նյութածախս

Նյութի անվանում	Չափման միավոր	Նյութածախս
Խողովակ Ø57մմ	գծմ	21.80
Խողովակ Ø15մմ	գծմ	6.50
Մետաղական տափողակ Ø 100, t=10 մմ	հատ	8
Խարսխային հեղույս Ø15մմ, երկ. 200մմ	հատ	16

N	ԱՆՎԱՆՈՒՄԸ	ՔԱՆԱԿԸ
1	Տանիքի բազալտե թասակ	222.09 գծմ

Փոփ	Տրվ.քան	Թերթ	Փաստ.թիվ	Ստորագ.	Թվակ.				
						ՀՀԱՄՄՀ-ԳՀԾՁԲ-22/2/1			
						ՄԵԾԱՄՈՐ ՀԱՄԱՅՆՔԻ ԹԻՎ 2 ՄԱՆԿԱՊԱՐՏԵԶԻ ՀԻՄՆԱՆՈՐՈԳՈՒՄ ԵՎ ՀԱՐԱԿԻՑ ՏԱՐԱԾՔԻ ԲԱՐԵԿԱՐԳՈՒՄ			
Ղեկավար		Վ. Իսպիրյան				ՃԱՐՏԱՐԱՊԵՏԱՇԻՆԱՐԱՐԱԿԱՆ ՄԱՍ	Փուլ	Թերթ	Թերթեր
							Ա	15	39
Նախագծող		Ա. Պողոսյան				ՏԱՆԻՔԻ ՋՐԱՀԵՌԱՑՄԱՆ ՀԱՏԱԿԱԳԻԾ Մ1:150	ՕՆ ԴԻԶԱՅՆ ՍՊԸ		

ԳԻՊՍԱՍՏՎԱՐԱԹՂԹԵ ՄԻՋՆՈՐՄԻ ԵՎ ԱՌԱՍՏԱՂԻ ԱՄՐԱՑՄԱՆ ՀԱՆԳՈՒՅՑ 1 : 3

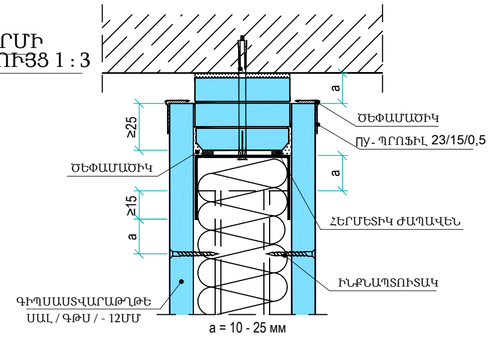

ԳԻՊՍԱՍՏՎԱՐԱԹՂԹԵ ՄԻՋՆՈՐՄԻ ՈՒՂՂԱՀԱՅԱՑ ԿՏՐՎԱԾՔ 1 : 3

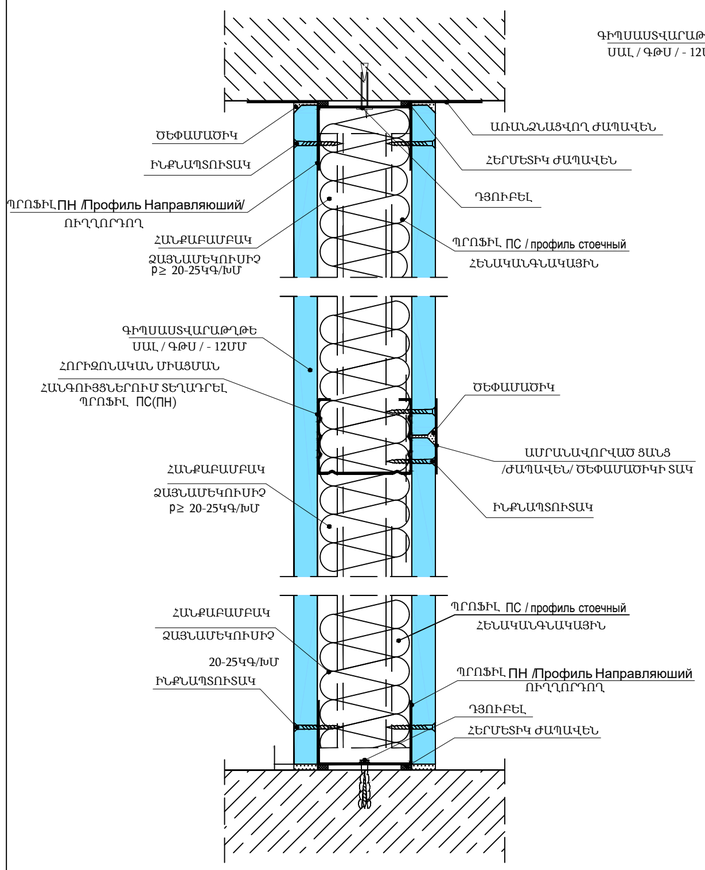

ԳԻՊՍԱՍՏՎԱՐԱԹՂԹԵ ՄԻՋՆՈՐՄԻ ԻՐԱՐ ՄԻԱՑՄԱՆ ՀԱՆԳՈՒՅՑ 1 : 3

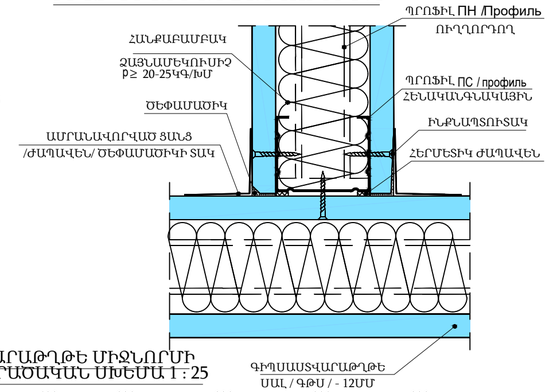

ԳԻՊՍԱՍՏՎԱՐԱԹՂԹԵ ՄԻՋՆՈՐՄԻ ԿԱՐԿԱՍԻ ՏԱՐԱԾԱԿԱՆ ՍԽԵՄԱ 1 : 25

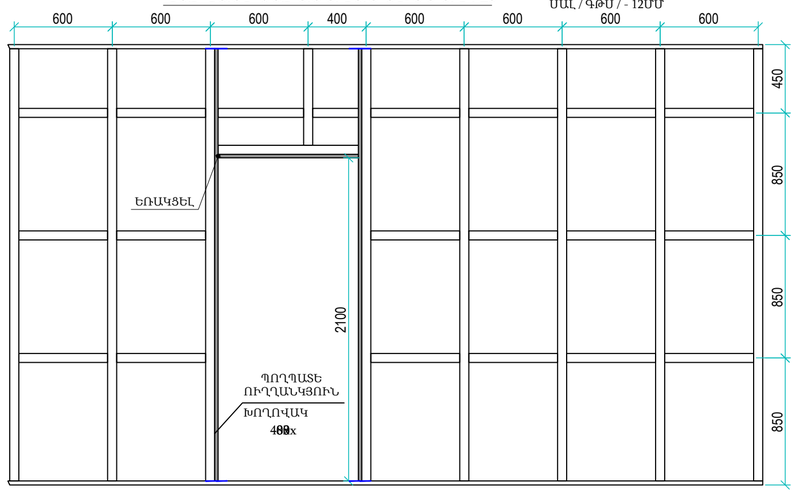

ՄԻՋՆՈՐՄԵՐԻ ՆԱՑՎԱԾՔՆԵՐԻ ՀԱՄԱՐ ՄԵՏԱՂԱԿԱՆ ՇՐՋԱՆԱԿ 1:25

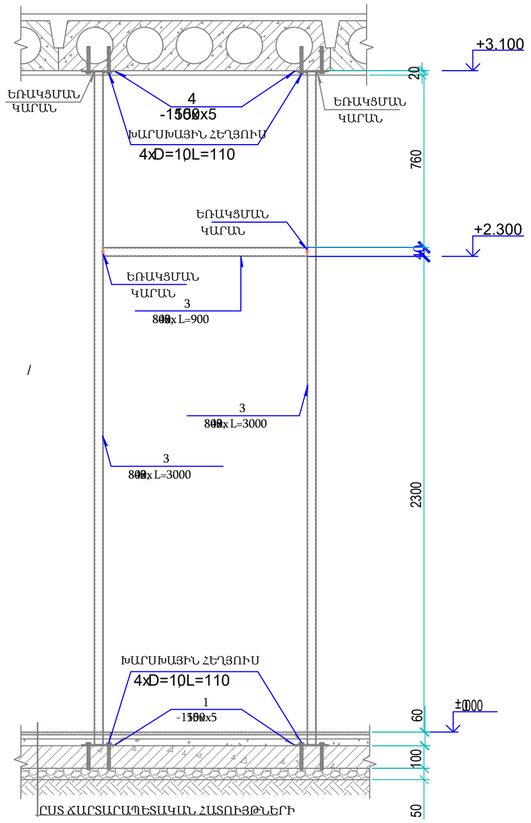

ԳԻՊՍԱՍՏՎԱՐԱԹՂԹԻ ԵՎ ՊԱՏԻ ԱՄՐԱՑՄԱՆ ՀԱՆԳՈՒՅՑ 1:3

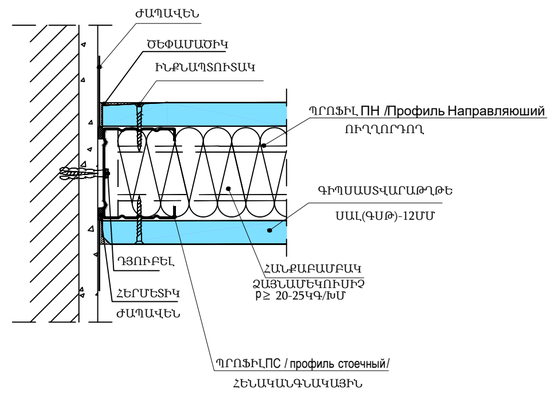

ԴԻՐՔ - 1

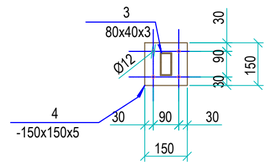

ԳԻՊՍԱՍՏՎԱՐԱԹՂԹԵ ԻՐԱՐ ՄԻԱՑՄԱՆ ՀԱՆԳՈՒՅՑ 1 : 3

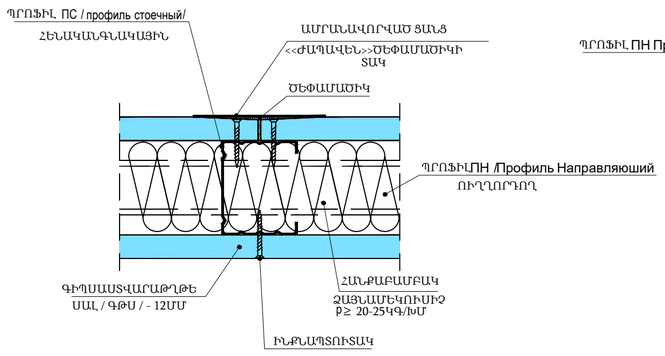

ԳԻՊՍԱՍՏՎԱՐԱԹՂԹԵ ՄԻՋՆՈՐՄԻ ԵՎ ՀԱՏԱԿԻ ԱՄՐԱՑՄԱՆ ՀԱՆԳՈՒՅՑ 1:3

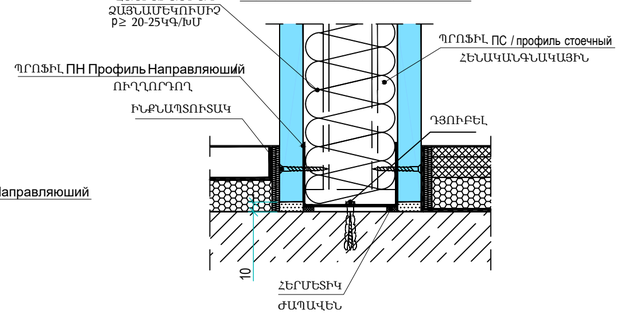

Փոփ	Տոլ.քան	Թերթ	Փաստ.թիվ	Ստորագ.	Թվակ.	ՀՀԱՄՄՀ-ԳՀԾՁԲ-22/2/1
						ՄԵԾԱՄՈՐ ՀԱՄԱՅՆՔԻ ԹԻՎ 2 ՄԱՆԿԱՊԱՐՏԵԶԻ ՀԻՄՆԱՆՈՐՈԳՈՒՄ ԵՎ ՀԱՐԱԿԻՑ ՏԱՐԱԾՔԻ ԲԱՐԵԿԱՐԳՈՒՄ
Ղեկավար		Վ. Իսպիրյան				ՃԱՐՏԱՐԱՊԵՏԱՇԻՆԱՐԱՐԱԿԱՆ ՄԱՍ — Փուլ: Ա; Թերթ: 16; Թերթեր: 39
Նախագծող		Ա. Պողոսյան				ԳԻՊՍԱՍՏՎԱՐԱԹՂԵ ՄԻՋՆՈՐՄՆԵՐԻ ՄԱՄՆԱԳԻԵՐ — ՕՆ ԴԻԶԱՅՆ ՍՊԸ

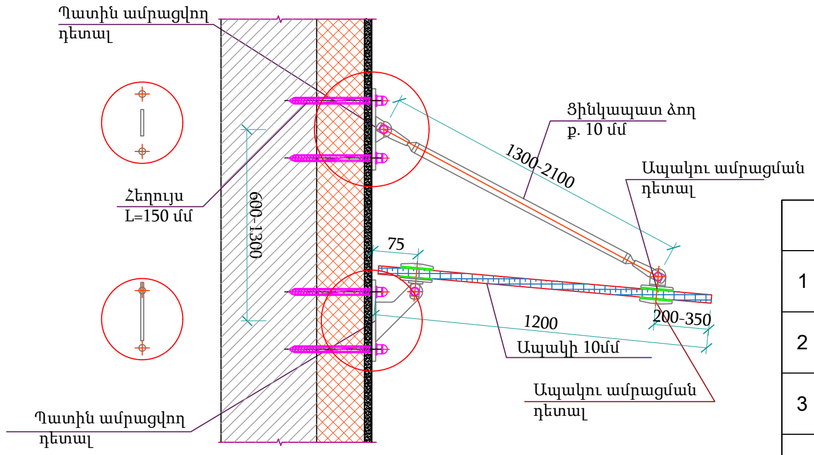

ԱՊԱԿԵ ՀՈՎՀԱՐ 1400*1200 7 ՀԱՏ			
1	Հովհարի կառուցում ապակուց 1400*1200մմ	ՔՄ	1.68
2	Ցինկապատ ձող L-1100 մմ	հատ	21
3	Ապակու ամրացման դետալներ	հատ	56
4	Պատին ամրացված դետալներ	հատ	56

ՃԱԿԱՏԻ ԴՐՎԱԳ Մ 1 : 50

ՀՈՎՀԱՐԻ ՏԵՍՔԸ ԴԻՄԱՑԻՑ Մ 1:50

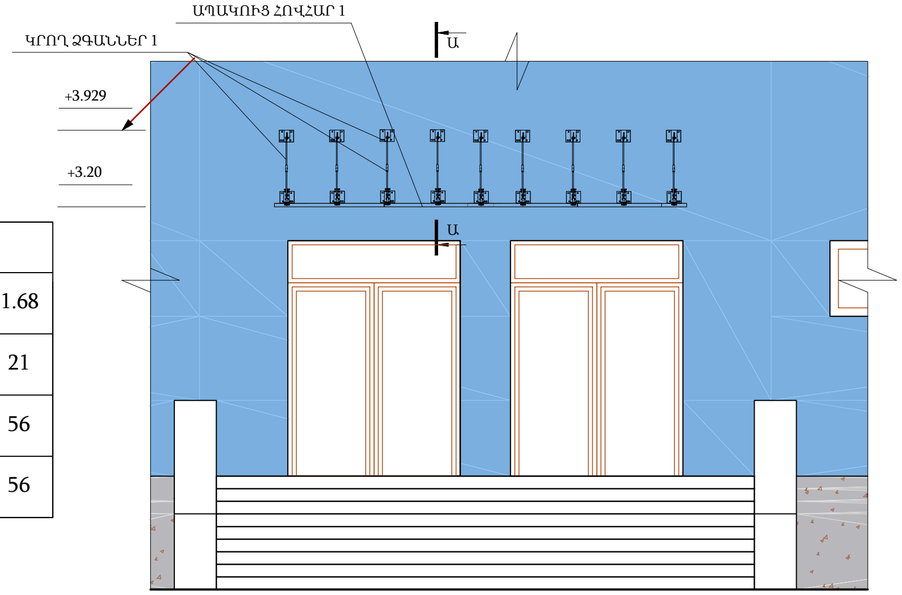

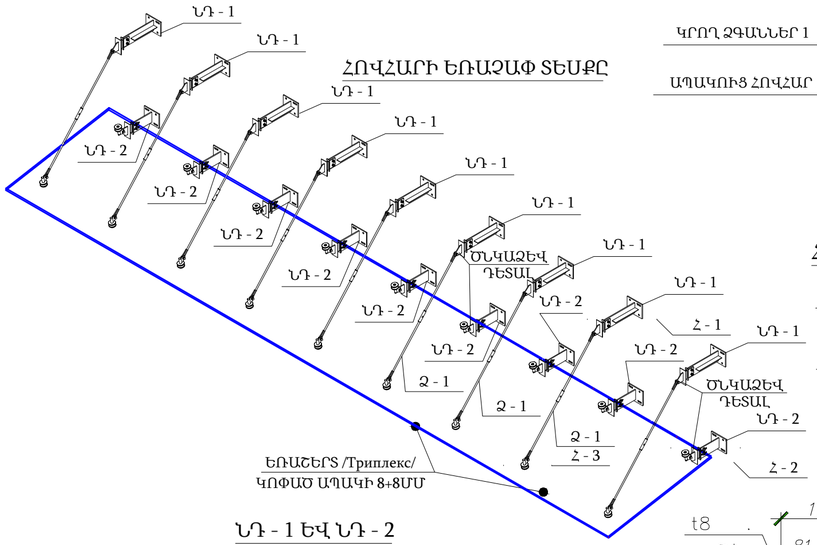

ՀՈՎՀԱՐԻ ՏԵՍՔԸ ՎԵՐԵՎԻՑ Մ 1:50

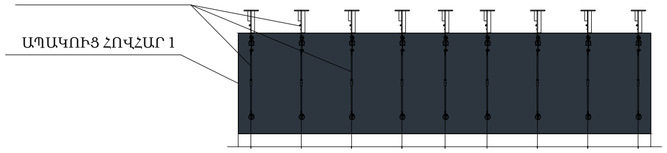

ՀՈՎՀԱՐԻ ԿՐՈՂ ՁԳԱՆՆԵՐԻ ՏԵՂԱԴՐՄԱՆ ՍԽԵՄՄԱ Մ 1:50

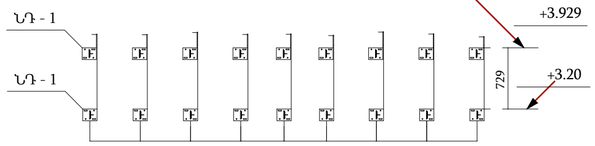

ՀԱՆԳՈՒՅՑ - 3

ՀԱՆԳՈՒՅՑ - 1

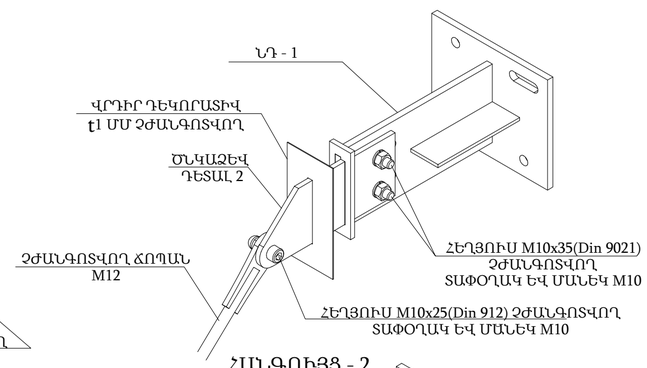

ՀԱՆԳՈՒՅՑ - 2

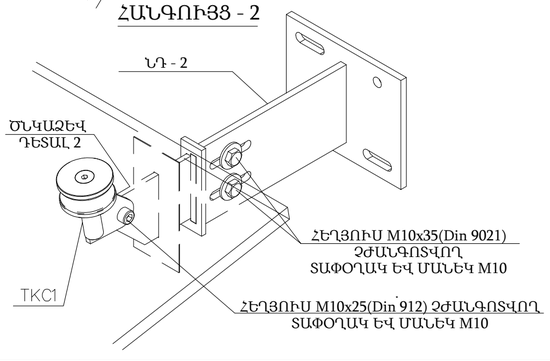

ԿՏՐՎԱԾՔ 1 - 1

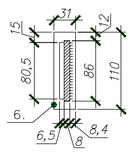

ՆԴ - 1 ԵՎ ՆԴ - 2

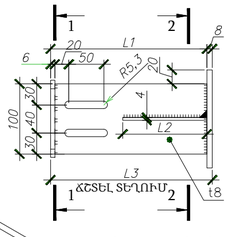

ԿՏՐՎԱԾՔ 2 - 2

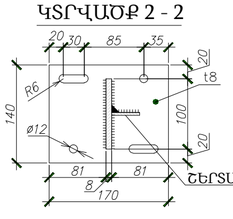

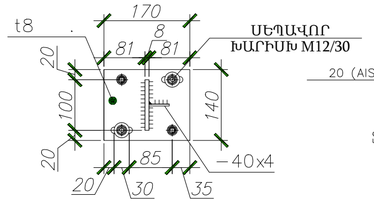

ԾՆԿԱՁԵՎ ԴԵՏԱԼ 1

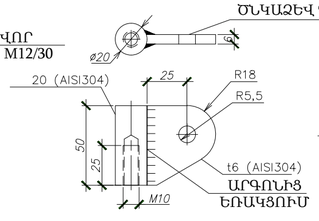

ԱՊԱԿՈՒ ԱՄՐԱՑՄԱՆ ԿԵՏԱՅԻՆ ՀԱՆԳՈՒՅՑ ՏԻՊ - 1

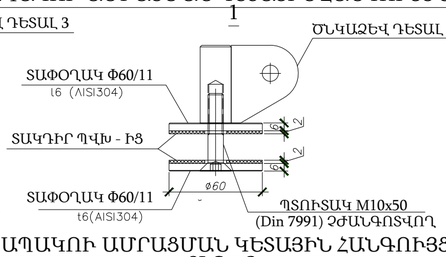

ԾՆԿԱՁԵՎ ԴԵՏԱԼ 2

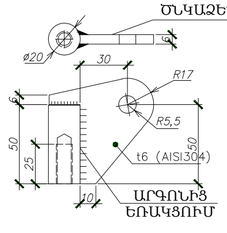

ԱՊԱԿՈՒ ԱՄՐԱՑՄԱՆ ԿԵՏԱՅԻՆ ՀԱՆԳՈՒՅՑ ՏԻՊ - 2

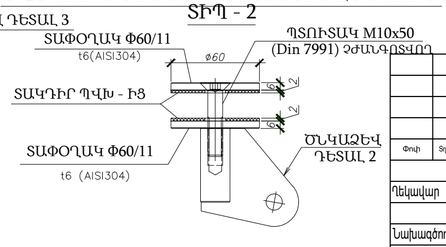

ՆԴ - 1 ԵՎ ՆԴ - 2

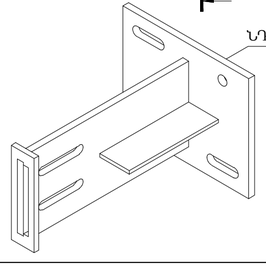

ԱՆԴ -1

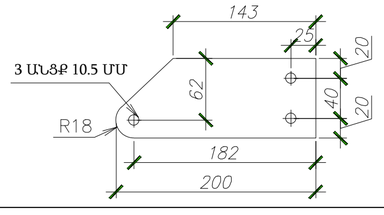

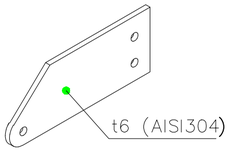

Փոփ	Տրվ. քան	Թերթ	Փաստ. թիվ	Ստորագ.	Թվակ.	ՀՀԱՄՄՀ-ԳՀԾՁԲ-22/2/1
Ղեկավար		Վ. Իսպիրյան				ՄԵԾԱՄՈՐ ՀԱՄԱՅՆՔԻ ԹԻՎ 2 ՄԱՆԿԱՊԱՐՏԵԶԻ ՀԻՄՆԱՆՈՐՈԳՈՒՄ ԵՎ ՀԱՐԱԿԻՑ ՏԱՐԱԾՔԻ ԲԱՐԵԿԱՐԳՈՒՄ
Նախագծող		Ա. Պողոսյան				

ՃԱՐՏԱՐԱՊԵՏԱՇԻՆԱՐԱՐԱԿԱՆ ՄԱՍ	Փուլ	Թերթ	Թերթեր
	Ա	17	39

ԱՐՏԱՔԻՆ ԲԱՐԵԿԱՐԳՄԱՆ ՀԱՏՈՒՅԹՆԵՐ ԵՎ ՀՈՎՀԱՐ

ՕՆ ԴԻԶԱՅՆ ՍՊԸ

ԿՏՐՎԱԾՔ Ա- Ա

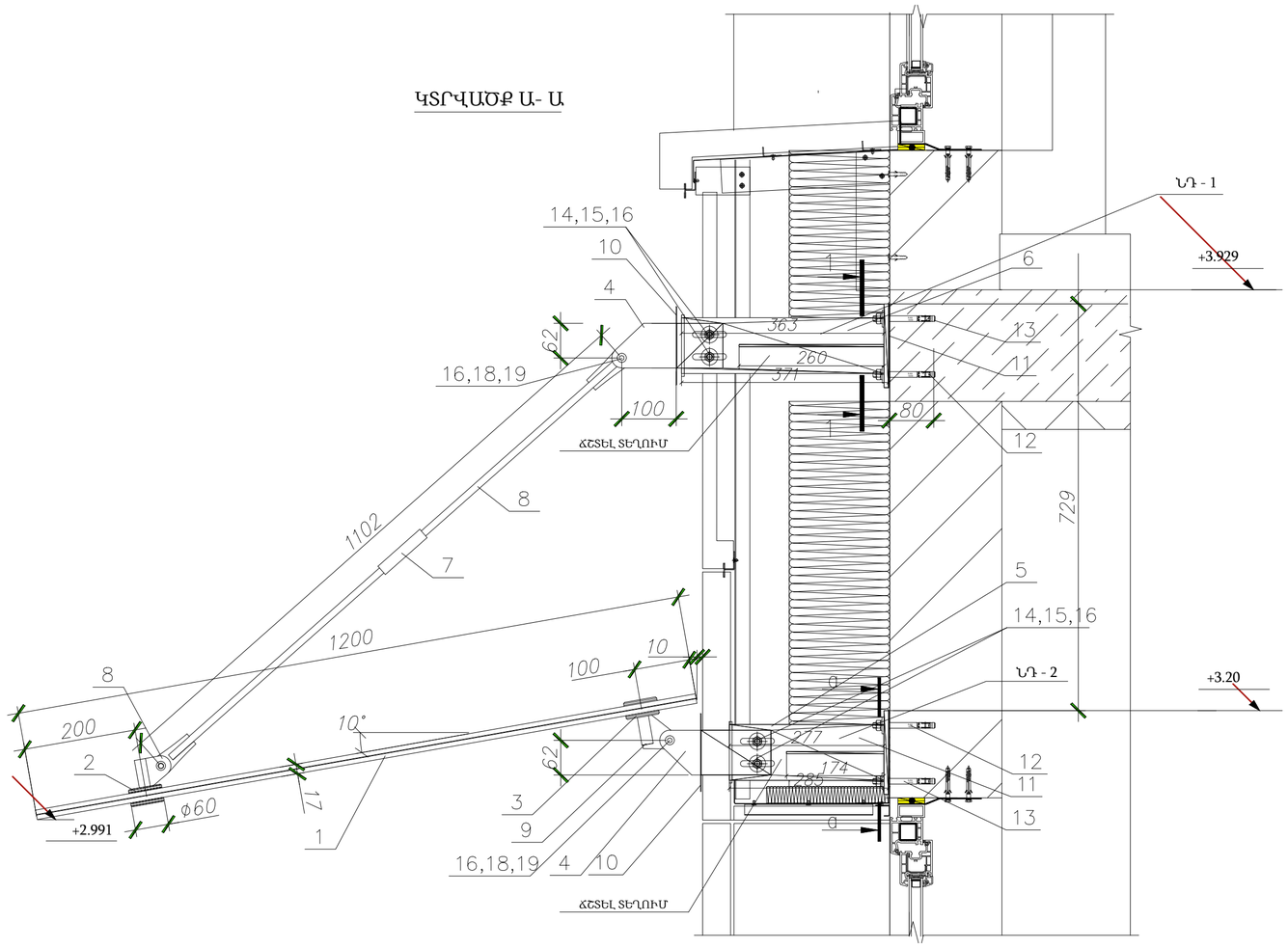

ՉԺԱՆԳՈՏՎՈՂ ՃՈՊԱՆ

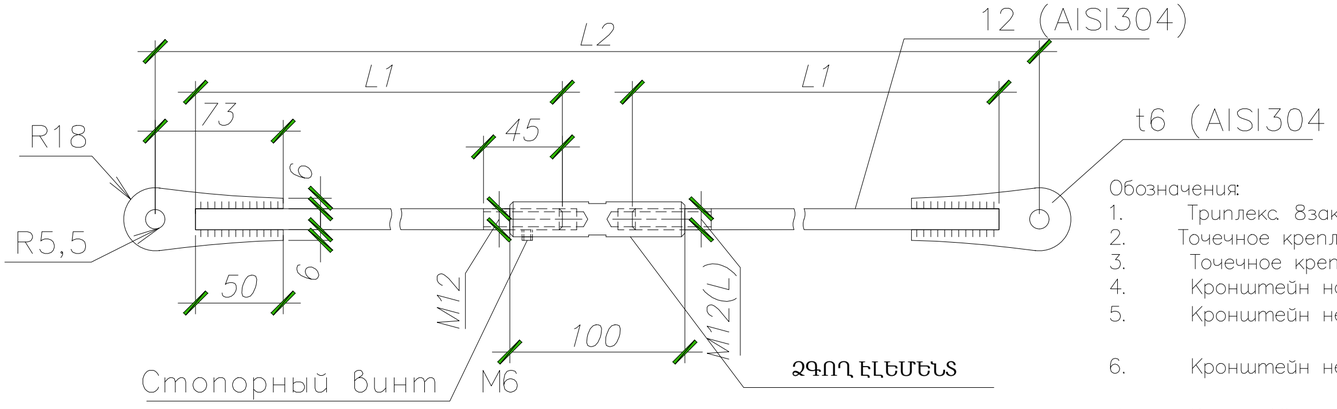

ՃՈՊԱՆԻ ԵՐԿԱՐՈՒԹՅՈՒՆԸ

Марка	L1, мм	L2, мм
B1	506	1102

ԱՐՏԱՔԻՆ ՀԱՐԴԱՐՄԱՆ ԱՇԽԱՏԱՆՔՆԵՐ

N/N	ԱՆՎԱՆՈՒՄԸ	ՔԱՆԱԿ
1	ԵՌԱՇԵՐՏ /Триплекс/ ԿՈՓԱԾ ԱՊԱԿԻ 8+8ՄՄ 4900x1200 ՄՄ	1 ՀԱՏ
2	ԿԵՏԱՅԻՆ ԱՄՐԱՑՄԱՆ ԴԵՏԱԼ TKC1 ՉԺԱՆԳՈՏՎՈՂ	18 ՀԱՏ
3	ԾՆԿԱՁԵՎ ԱՐՏԱՔԻՆ ԴԵՏԱԼ 1 ՉԺԱՆԳՈՏՎՈՂ	9 ՀԱՏ
4	ԾՆԿԱՁԵՎ ԱՐՏԱՔԻՆ ԴԵՏԱԼ 2 ՉԺԱՆԳՈՏՎՈՂ	9 ՀԱՏ
5	ԾՆԿԱՁԵՎ ԱՐՏԱՔԻՆ ԴԵՏԱԼ 2 ՉԺԱՆԳՈՏՎՈՂ	18 ՀԱՏ
6	ՆԵՐԴԻՐ ԴԵՏԱԼ 1 L = 370 ՄՄ ՉԺԱՆԳՈՏՎՈՂ	9 ՀԱՏ
7	ՆԵՐԴԻՐ ԴԵՏԱԼ 1 L = 285 ՄՄ ՉԺԱՆԳՈՏՎՈՂ	9 ՀԱՏ
8	ՃՈՊԱՆ L = 506 ՄՄ ՉԺԱՆԳՈՏՎՈՂ	18 ՀԱՏ
9	ՁԳԱՆ Φ = 20 ՄՄ ՉԺԱՆԳՈՏՎՈՂ	9 ՀԱՏ
10	ՎՐԴԻՐ ԴԵԿՈՐԱՏԻՎ ԴԵՏԱԼ 67x141x0.8 ՄՄ ՉԺԱՆԳՈՏՎՈՂ	18 ՀԱՏ
11	ԳՈԼՈՐՇԻԱՄԵԿՈՒՍԻՉ ՏԱՓՕՂԱԿ ՊՎԽ- Ի3	36 ՀԱՏ
12	ՍԵՊԱՎՈՐ ԽԱՐԻՍԽ M12/30	68 ՀԱՏ
13	ՀԵՂՅՈՒՍ M10/35 ՉԺԱՆԳՈՏՎՈՂ	132 ՀԱՏ
14	ՀԵՂՅՈՒՍ M10/25 ՉԺԱՆԳՈՏՎՈՂ /Din912/	132 ՀԱՏ

ԱՊԱԿՈՒ ԱՆՑՔԵՐԻ ԲԱՑՄԱՆ ՍԽԵՄՄԱ

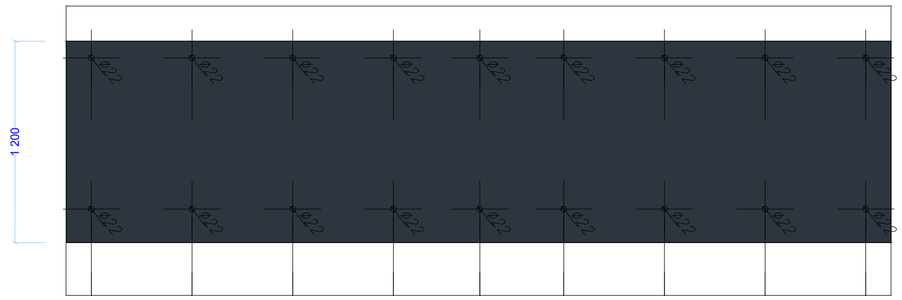

Обозначения:

1. Триплекс. 8зак+8зак, кромка полированная
2. Точечное крепление стекла TKC1 , нерж
3. Точечное крепление стекла TKC2, нерж
4. Кронштейн наружный КрН
5. Кронштейн несущий Кр1 (L=285), ст3,
6. Кронштейн несущий Кр2 (L=370), ст3,
7. Вант Ø12, нерж (Натяжитель Ø20)
8. Вертлюга Tun1 –Вр1, нерж
9. Вертлюга Tun2 –Вр1, нерж
10. Накладка декор. 67x141x0,8 нерж Крепить к фасаду на бесцветный герметик
11. Паронитовая прокладка t2
12. Анкер клиновой "Sormat" S–KA 12/30 (оцинк) с кузовной шайбой и гровером (оцинк)
14. Болт M10x35, нерж
15. Шайба кузовная (Din9021) A10
16. Гровер (Din128) A10 (нерж)
17. Гайка M10 (Din934) M10 нерж
18. Болт M10x25 (DIn 912), нерж
19 Гайка колпачковая (Din 1587),

Փուլ	Տոմ.քան	Թերթ	Փաստ.թիվ	Ստորագ.	Թվակ.	ՀՀԱՄՄՀ-ԳՀԾՁԲ-22/2/1		
						ՄԵԾԱՄՈՐ ՀԱՄԱՅՆՔԻ ԹԻՎ 2 ՄԱՆԿԱՊԱՐՏԵԶԻ ՀԻՄՆԱՆՈՐՈԳՈՒՄ ԵՎ ՀԱՐԱԿԻՑ ՏԱՐԱԾՔԻ ԲԱՐԵԿԱՐԳՈՒՄ		
Ղեկավար		Վ. Իսպիրյան				ՃԱՐՏԱՐԱՊԵՏԱՇԻՆԱՐԱԿԱՆ ՄԱՍ	Փուլ	Թերթ	Թերթեր
							Ա	18	39
Նախագծող		Ա. Պողոսյան				ԿՏՐՎԱԾՔ Ա-Ա ԵՎ ՄԱՍՆԱԳԻՐ	ՕՆ ԴԻԶԱՅՆ ՍՊԸ	

ՀՈՐԻԶՈՆԱԿԱՆ ԿՏՐՎԱԾՔ
Մ 1:15

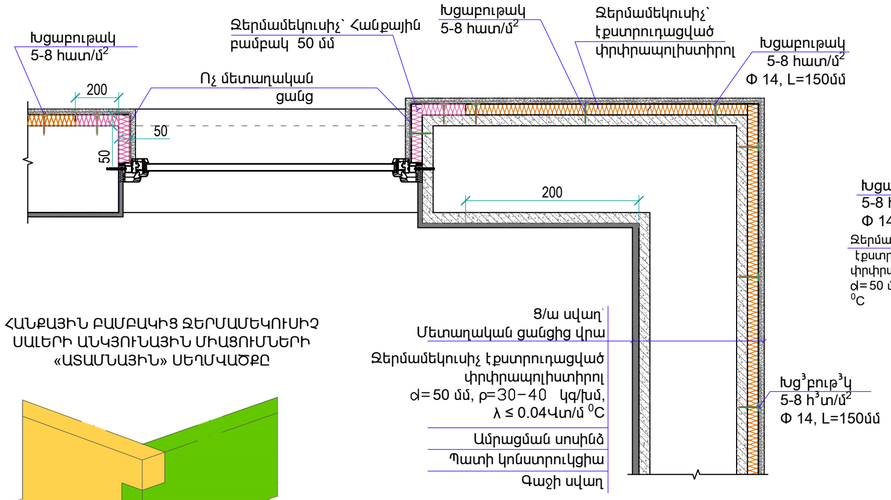

ՀԱՆՔԱՅԻՆ ԲԱՄԲԱԿԻՑ ՋԵՐՄԱՄԵԿՈՒՍԻՉ ՍԱԼԵՐԻ ԱՆԿՅՈՒՆԱՅԻՆ ՄԻԱՑՈՒՄՆԵՐԻ «ԱՏԱՄՆԱՅԻՆ» ՍԵՂՄԱԾՔԸ

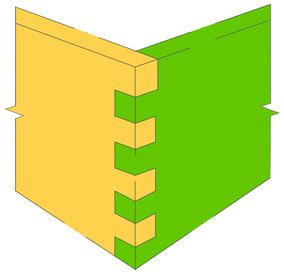

Êð´àôÂ²Î

²ժî²øÆÜ ãî²ժÆ ²ãØ²Øºî²àôêàØ²Ü
î²ժ²ì²î²Ü Îîժî²Ìø

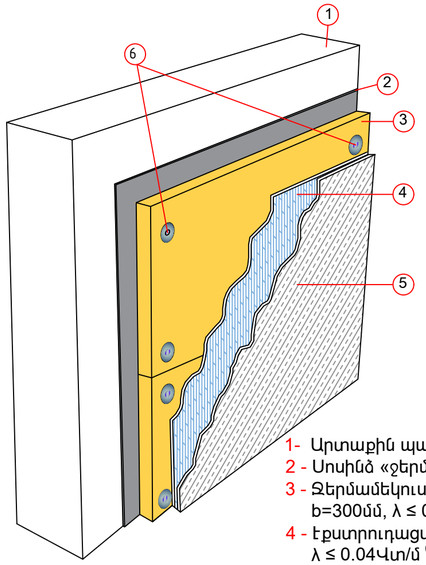

1- Արտաքին պատ
2 - Սոսինձ «ջերմեկուսիչի ամրացման համար»
3 - Զերմամեկուսիչ շերտ՝ Հանքային բամբակ /սալեր/ (d=50 մմ, ρ=100-150 կգ/խմ, b=300մմ, λ ≤ 0.04 Վտ/մ °C)
4 - Էքստրուդացված փրփրապոլիստիրոլ (d=50 մմ, ρ=30-40 կգ/խմ, λ ≤ 0.04Վտ/մ °C) - 50 մմ
5 - Ց/ա սվաղ՝ մետաղական ցանցի վրա
6 - Խցաբութակ- 5-8 հատ/մ²

ՋԵՐՄԱՄԵԿՈՒՍԻՉԻ ԻՐԱԿԱՆԱՑՈՒՄԸ ԿՈՆՍՏՐՈՒԿՏԻՎ 1:20

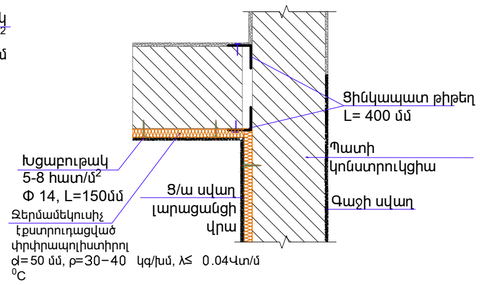

ՆԿՈՒՂԱՅԻՆ ՀԱՐԿԻ ԱՌԱՍՏԱՂԻ ՋԵՐՄԱՄԵԿՈՒՍԱՑՄԱՆ ՍԽԵՄԱ Մ 1:25

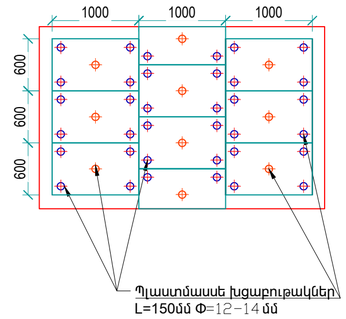

ՆԿՈՒՂԱՅԻՆ ՀԱՐԿԻ ԱՌԱՍՏԱՂԻ ՋԵՐՄԱՄԵԿՈՒՍԱՑՄԱՆ ԿՏՐՎԱԾՔ Մ 1:25

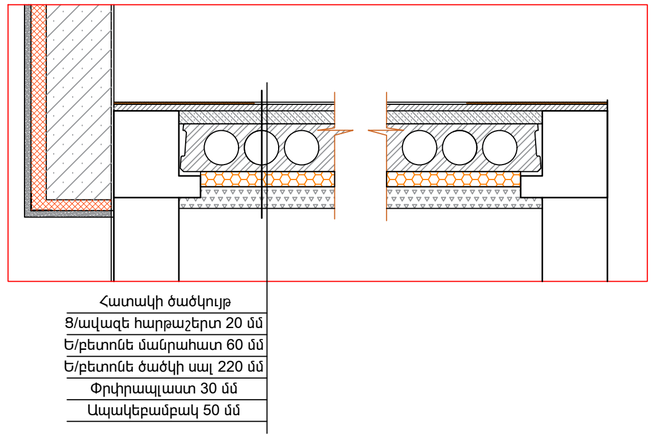

ՋԵՐՄԱՄԵԿՈՒՍԱՑՄԱՆ ԻՐԱԿԱՆԱՑՈՒՄ ԲԱՑՎԱԾՔՆԵՐՈՒՄ Մ 1:10

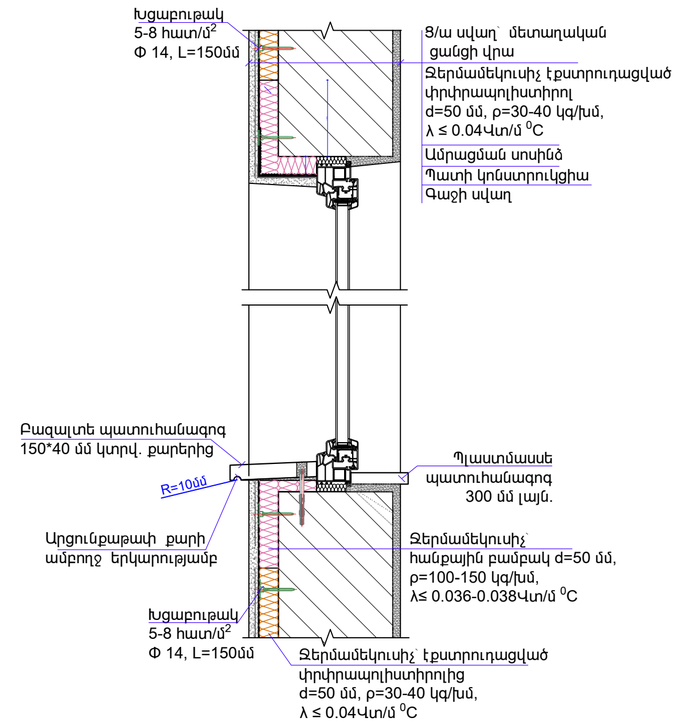

ՋԵՐՄԱՄԵԿՈՒՍԱՑՄԱՆ ԱՇԽԱՏԱՆՔՆԵՐԻ ՄԱՍՆԱԳԻՐ

N	ԱՆՎԱՆՈՒՄԸ	ՔԱՆԱԿԸ
1	ԱՐՏԱՔԻՆ ՊԱՏԵՐԻ ՋԵՐՄԱՄԵԿՈՒՍԱՑՈՒՄ ԷՔՍՏՐՈՒԴԱՑՎԱԾ ՓՐՓՐԱՊՈԼԻՍՏԻՐՈԼՈՎ, 50 ՄՄ ՀԱՍՏՈՒԹՅԱՄԲ, ՆԵՐԱՌՅԱԼ ԱՆԿՅՈՒՆԱՅԻՆ ԴԵՏԱԼՆԵՐԸ 30-40 ԿԳ/ԽՄ ; λ ≤ 0.04 Վտ/մ °C	895.795 ՔՄ
2	ԱՐՏԱՔԻՆ ՊԱՏԵՐԻ ՋԵՐՄԱՄԵԿՈՒՍԱՑՈՒՄ ՀԱՆՔԱՅԻՆ ԲԱՄԲԱԿՈՎ, 50 ՄՄ ՀԱՍՏՈՒԹՅԱՄԲ ՆԵՐԱՌՅԱԼ ԱՆԿՅՈՒՆԱՅԻՆ ԴԵՏԱԼՆԵՐԸ 100-150ԿԳ/ԽՄ ; λ ≤ 0.04Վտ/մ °C	130.95ՔՄ
3	ՋԵՐՄԱՄԵԿՈՒՍԱՑՄԱՆ ԱՇԽԱՏԱՆՔՆԵՐԻ ՀԱՄԱՐ ՏԱԽՏԱԿԱՄԱԾ	1026.75 ՔՄ
4	ՊԼԱՍՏՄԱՍԵ ԽՑԱԲՈՒԹԱԿ Φ 12-14 ՄՄ, L-200 ՄՄ	7335 ՀԱՏ
	ՆԿՈՒՂԻ ԱՌԱՍՏԱՂԻ ՋԵՐՄԱՄԵԿՈՒՍԱՑՈՒՄ	
1	ՓՐՓՐԱՊԼԱՍՏ 30 ՄՄ ՍԱԼԵՐԻ ՄՈՆՏԱԺՈՒՄ ԱՌԱՍՏԱՂԻՆ	598.0 ՔՄ
2	ԱՊԱԿԵԲԱՄԲԱԿԻՀ ՄՈՆՏԱԺՈՒՄ ԱՌԱՍՏԱՂԻՆ ՓՐՓՐԱՊԼԱՍՏԻ ՎՐԱ	598.0 ՔՄ
3	ՊԼԱՍՏՄԱՍԵ ԽՑԱԲՈՒԹԱԿ Φ 12-14 ՄՄ, L-150 ՄՄ	5750.0 ՀԱՏ

ՋԵՐՄԱՄԵԿՈՒՍԻՉ ՍԱԼԵՐԻ ԽԱՐՍԽԱՅԻՆ ԽՑԱԲՈՒԹԱԿՆԵՐԻ ՏԵՂԱԴՐՄԱՆ ՇԱԽՄԱՏԱՁԵԼ ՍԽԵՄԱ Մ 1:40

ՊԱՅՄԱՆԱԿԱՆ ՆՇԱՆՆԵՐ

- Խցաբութակ պլաստմասսե Φ 14, L=150մմ
- Խցաբութակ մետաղական միջուկով Φ 14, L=150մմ
- Զերմամեկուսիչ հանքային բամբակ d=50 մմ, ρ=100-150 կգ/խմ, b=300մմ, λ ≤ 0.04Վտ/մ °C
- Զերմամեկուսիչ էքստրուդացված փրփրապոլիստիրոլ d=50 մմ, ρ=30-40 կգ/խմ, λ ≤ 0.04Վտ/մ °C

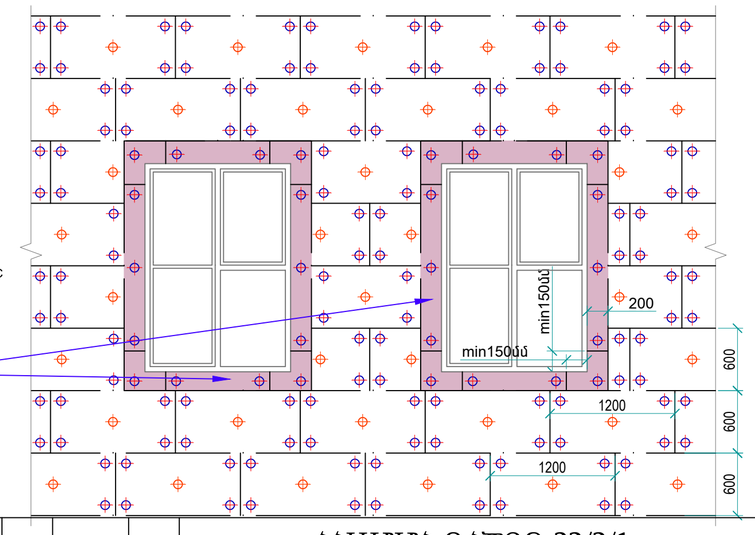

Հանքային բամբակ բոլոր բացվածքների շուրջ
d=50 մմ, ρ=100-150 կգ/խմ,
λ ≤ 0.036-0.038Վտ/մ °C

ԾԱՆՈԹՈՒԹՅՈՒՆ

1. ՀԱՆՔԱՅԻՆ ԲԱՄԲԱԿԻ ՀԱՍՏՈՒԹՅՈՒՆԸ 50ՄՄ, ԽՏՈՒԹՅՈՒՆԸ 100-150ԿԳ/ԽՄ, ՋԵՐՄԱՀԱՂՈՐԴԱԿԱՆՈՒԹՅԱՆ ԳՈՐԾԱԿԻՑԸ ≤ 0.04Վտ/մ °C
2. XPS-ԷՔՍՏՐՈՒԴԱՑՎԱԾ ՓՐՓՐԱՊՈԼԻՍՏԻՐՈԼ, ՀԱՍՏՈՒԹՅՈՒՆԸ 50ՄՄ, ԽՏՈՒԹՅՈՒՆԸ 30-40 ԿԳ/ԽՄ, ՋԵՐՄԱՀԱՂՈՐԴԱԿԱՆՈՒԹՅԱՆ ԳՈՐԾԱԿԻՑԸ ≤ 0.04ՎՏ/Մ °C, ՀՐԱԿԱՅՈՒՆ:
3. ՊԱՏՈՒՀԱՆՆԵՐԻ ԵՎ ԴՌՆԵՐԻ ԲԱՑՎԱԾՔՆԵՐՈՒՄ ՀԱՆՔԱՅԻՆ ԲԱՄԲԱԿԻՑ ՆԵՐԲԱԿՎԱԾԸ ՊԵՏՔ Է ԼԻՆԵՆ ԱՄԲՈՂՋԱԿԱՆ:
4. ՋԵՐՄԱՄԵԿՈՒՍԻՉ ՆԵՐԲԱԿՎԱԾԸ ՏԵՂԱԴՐՎՈՒՄ ԵՆ ԻՐՈՒՆ ԱԿՊ ՀՊԱԾ: ԵԹԵ ԱՌԱՁԱՆՈՒՄ Է 2ՄՄ ԵՎ ԱՎԵԼ ԲԱՑՎԱԾՔ, ԱՅՆ ԱՆՀՐԱԺԵՇՏ Է ԼՑՆԵԼ ՆՈՒՅՆ ՋԵՐՄԱՄԵԿՈՒՍԻՉ ՆՅՈՒԹՈՎ:
5. ՊԱՏԻ ՄԵՋ ԽՑԱԲՈՒԹԱԿՆԵՐԻ ԽԱՐՍԽԱՆԱՆ ԽՈՐՈՒԹՅՈՒՆԸ ՊԵՏՔ Է ԼԻՆԻ 6-9 ՄՄ:
6. ՀԱՆՔԱՅԻՆ ԲԱՄԲԱԿԸ ԵՎ ԷՔՍՏՐՈՒԴԱՑՎԱԾ ՓՐՓՐԱՊՈԼԻՍՏԻՐՈԼԸ ՍՈՍՆՋՎՈՒՄ ԵՆ ՊԱՏԻԿ ԸՍՏ ՏՐՎԱԾ ՍԽԵՄԱՅԻ ՇԱԽՄԱՏԱՁԵԿ:
7. ՍՈՍՆՋԵԼՈՒՑ ՀԵՏՈ 72 ԺԱՄ ԱՆՑ ՋԵՐՄԱՄԵԿՈՒՍԻՉՈՒՄ ԱՄՐԱՑՆԵԼ ՊԱՏԻՆ ԽՑԱԲՈՒԹԱԿՆԵՐՈՎ, ԸՍՏ ՏՐՎԱԾ ՍԽԵՄԱՅԻ՝ ՅՈՒՐԱՔԱՆՉՅՈՒՐ ՍԱԼ ԱՄՐԱՑՆՈՒՄ ԵՆՔ 5 ԽՑԱԲՈՒԹԱԿՆԵՐՈՎ, ԿԵՆՏՐՈՆԱԿԱՆ ՄԱԿՈՒՄ՝ ՄԵՏԱՂԱԿԱՆ ՄԻՋՈՒԿՈՎ:
8. ԽՑԱԲՈՒԹԱԿՆԵՐԸ ԱՄՐԱՑՎՈՒՄ ԵՆ ԱՄՐԱՆԱՑԱՆՑԻՆ
9. ԲՈԼՈՐ ԱՆԿՅՈՒՆՆԵՐԸ ՊԱՐՏԱԴԻՐ ՈՒԺԵՂԱՑՎՈՒՄ ԵՆ ՈՉ ՄԵՏԱՂԱԿԱՆ ՑԱՆՑՈՎ:
10. ԱՅԼ ՄԱՆՐԱՄԱՍՆԵՐ ՋԵՐՄԱՄԵԿՈՒՍԻՉԻ ԱՄՐԱՑՄԱՆ ՄԱՍԻՆ ՏԵՍ «ԽՈՐՀՐԴԱՏԵԽԱԿԱՆ ՁԵՌՆԱՐԿ, ՀՀ ՆՈՐ ԿԱՌՈՒՑՈՒՄ ԵՎ ՎԵՐԱԿԱՌՈՒՑՎՈՂ ԲՆԱԿԵԼԻ, ՀԱՍԱՐԱԿԱԿԱՆ ԵՎ ԱՐՏԱԴՐԱԿԱՆ ՇԵՆՔԵՐԻ ՊԱՏՈՂ ԿՈՆՍՏՐՈՒԿՑԻԱՆԵՐԻ ՋԵՐՄԱՄԵԿՈՒՍԱՑՄԱՆ ՏԵԽՆԻԿԱԿԱՆ ԼՈՒԾՈՒՄՆԵՐԻ», ՀՀ ՔԱՂ.ՇԻՆ. ՆԱԽԱՐԱՐՈՒԹՅՈՒՆ, ՄԱԿ-Ի ՋԱՐԳԱՑՄԱՆ ԾՐԱԳԻՐ, ԵՐԵՎԱՆ, ՄԱՁԾ, 2013

Փոփ	Տրմ.քան	Թերթ	Փաստ.թիվ	Ստորագ.	Թվակ.	ՀՀԱՄՄՀ-ԳՀԾՁԲ-22/2/1
Ղեկավար		Վ. Իսպիրյան				ՄԵԾԱՄՈՐ ՀԱՄԱՅՆՔԻ ԹԻՎ 2 ՄԱՆԿԱՊԱՐՏԵԶԻ ՀԻՄՆԱՆՈՐՈԳՈՒՄ ԵՎ ՀԱՐԱԿԻՑ ՏԱՐԱԾՔԻ ԲԱՐԵԿԱՐԳՈՒՄ
Նախագծող		Ա. Պողոսյան				ճարտարապետաշինարարական մաս — Փուլ: Ա; Թերթ: 19; Թերթեր: 39
						ԱՐՏԱՔԻՆ ՊԱՏԻ ՋԵՐՄԱՄԵԿՈՒՍԱՑՄԱՆ ԷԼԵՄԵՆՏՆԵՐԻ ՍԽԵՄԱ — ՕՆ ԴԻԶԱՅՆ ՍՊԸ

ԿԱԽՈՎԻ ԱՌԱՍՏԱՂ (ՏԱՐԲԵՐԱԿ)

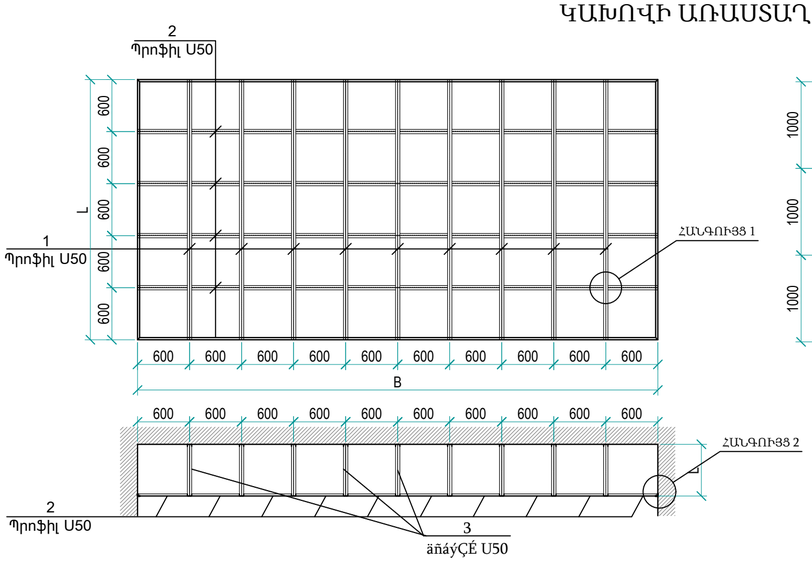

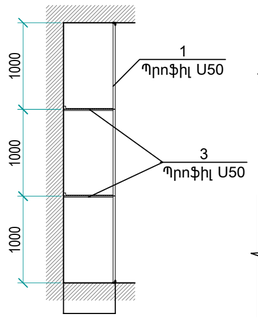

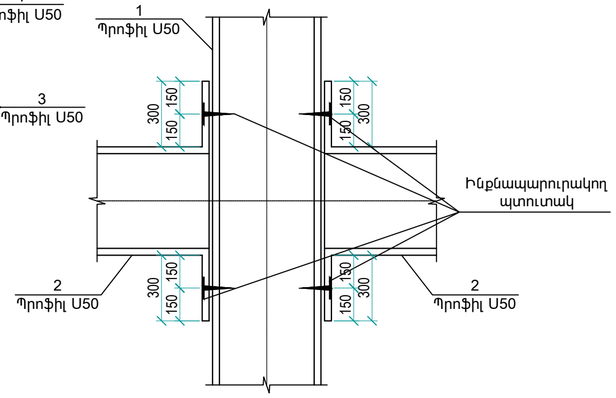

ԾԱՆՈԹՈՒԹՅՈՒՆ

1. 1. ԲՈԼՈՐ ՉԱՓԵՐԸ ՏՐՎԱԾ ԵՆ ՄՄ-ՈՎ:
2. 2. ՊԱՏԵՐԻ ԵՐԵՍԱՊԱՏՄԱՆ ԴԵՊՔՈՒՄ ԳԻՊՍԱԿԱՊՈՂՈՆԻ ԵՎ ՇԵՐՏԱՎՈՐ ՊԼԱՍՏՄԱՍՍԻ ՀԻՄՆԱԿՄԱԽՔԻ ԲՋԻՋՆԵՐԸ ՉԱՓԵՐԸ ԸՆԴՈՒՆԵԼ 600x600:
3. 3. ԳԻՊՍԱՍՏՎԱՐԱԹՈՒԹԸ ԿԱՄ ՇԵՐՏԱՎՈՐ ՊԼԱՍՏՄԱՍՍԱՆ ԱՄՐԱՑՆԵԼ ԻՆՔՆԱՊԱՐՈՒՐԱԿՈՂ ՊՏՈՒՏԱԿՆԵՐԻ ՄԻՋՈՑՈՎ:

No 1 էլեմենտի միացման սխեման առաստաղից և No 2 էլեմենտներից

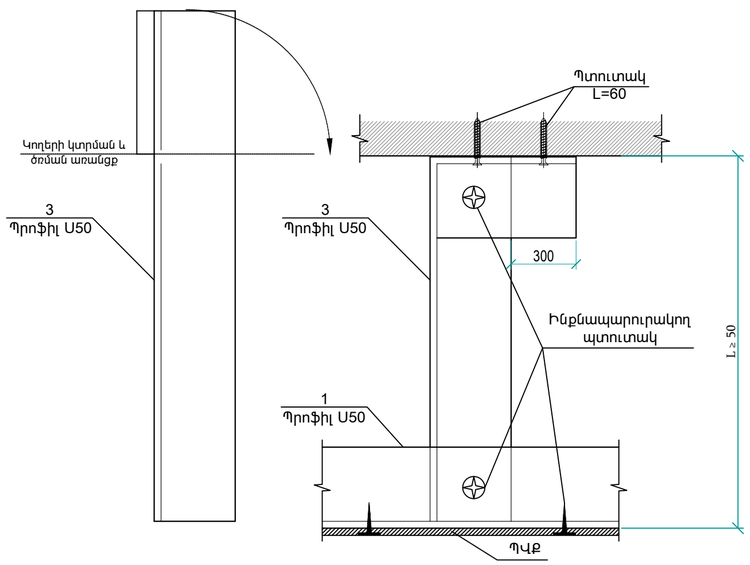

ԱՐՏԱՔԻՆ ԴՈՆԵՐԻ ՇԵՄԵՐԻ ՀԱՆԳՈՒՅՑ

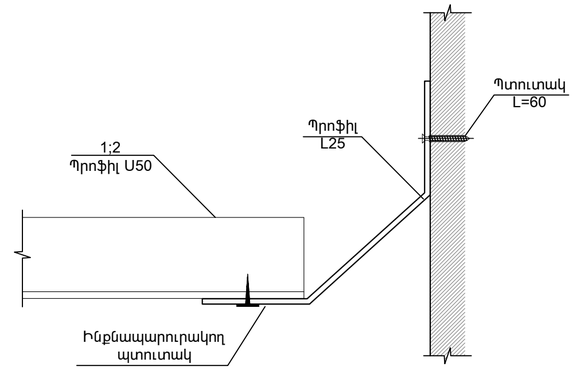

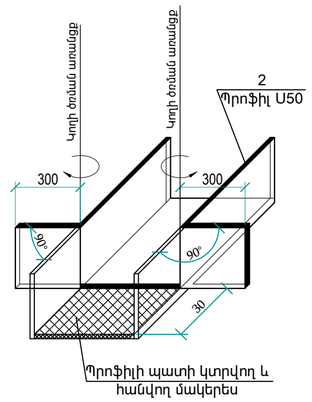

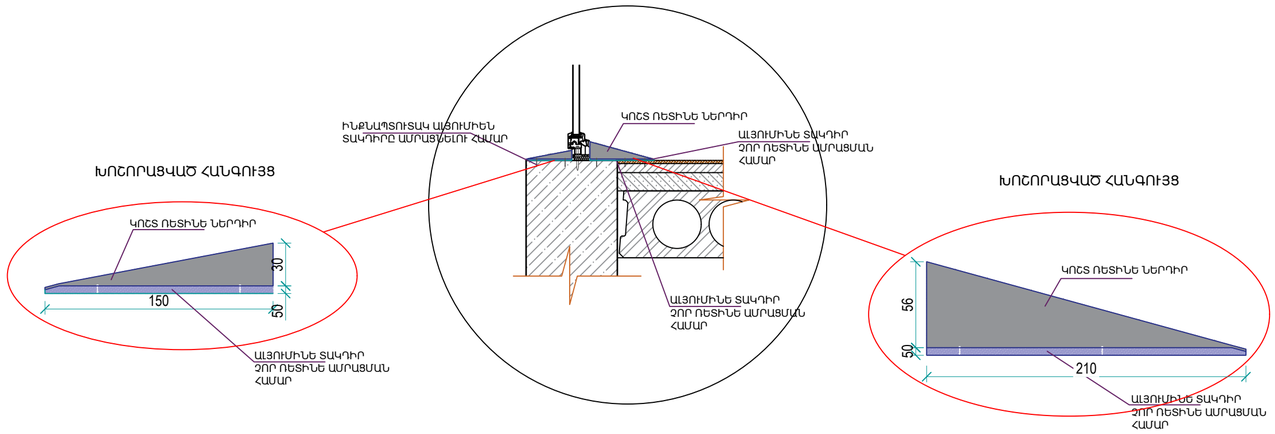

ԾԱՆՈԹՈՒԹՅՈՒՆ

1. ԱՄՐԱՆԱՎՈՐՎԱԾ ԲԵՏՈՆԵ ԵՆԹԱՇԵՐՏՆ ԱՍՏԻՃԱՆԱՎԱՆԴԱԿՆԵՐՈՒՄ ԻՐԱԿԱՆԱՑՆԵԼ 5BpI ԱՄՐԱՆՈՎ, Ք.200 - 167.5 կգ:
2. Ե/ԲԵՏՈՆԵ ՀԱՏԱԿԻ ԿԱՌՈՒՑՈՒՄ Բ 15 ԴԱՍԻ ԲԵՏՈՆԻՑ -10.0 խմ
3. ԱՐՈՒՅՐԵ ՇԵՄԵՐԻ ՏԵՂԱԴՐՈՒՄ ՀԱՏԱԿՆԵՐԻ ՀԱՏՎՈՂ ՀԱՏՎԱԾՆԵՐՈՒՄ - 45.0 գծ.մ
4. ՉՈՐ ՌԵՏԻՆԵ ՆԵՐԴԻՐ, ԻՐ ԱԼՅՈՒՄԻՆԵ ՏԱԿԴԻՐՈՎ - 9.0 ք.մ

ԾԱՆՈԹՈՒԹՅՈՒՆ

1. ԸՍՏ ՁԵՌՈՒՑՄԱՆ ՆԱԽԱԳԾԻ ԱՅՆ ՀԱՏՎԱԾՆԵՐՈՒՄ, ՈՐՏԵՂ ՁԵՌՈՒՑՄԱՆ ԽՈՂՈՎԱԿԱԳԾԵՐԸ ԱՆՑՆՈՒՄ ԵՆ ՀԱՏԱԿԻ ՆԱԽԱՇԵՐՏՈՎ, ՄՈՆՏԱԺԵԼ ՄԻՆՉ ՀԱՏԱԿԻ ԲԵՏՈՆԻ ԻՐԱԿԱՆԱՑՈՒՄԸ:
2. ՎԻՆԻԼԱՅԻՆ ՀԱՏԱԿՆԵՐԻ ՇՐԻՇԱԿՆԵՐԸ ՀԱՇՎԱՐԿՎՈՒՄ ԵՆ ՀԱՏԱԿՆԵՐԻ ԾԱՎԱԼԻ ՀԵՏ:
3. ԲՈԼՈՐ ՀԱՏԱԿՆԵՐԸ ԲԵՐԵԼ ՄԻԵԿՆՈՒՅՆ ՆԻՇԻ:
4. ՍԱՆՀԱՆԳՈՒՅՑՆԵՐՈՒՄ ԻԶՈԳԱՄԻ ՇԵՐՏԸ ՊԵՏԵՐԻ ՎՐԱ ԲԱՐՁՐԱՑՆԵԼ 10 ՍՄ:

Փոփ	Տրմ.քան	Թերթ	Փաստ.թիվ	Ստորագ.	Թվակ.				
						ՀՀԱՄՄՀ-ԳՀԾՁԲ-22/2/1			
						ՄԵԾԱՄՈՐ ՀԱՄԱՅՆՔԻ ԹԻՎ 2 ՄԱՆԿԱՊԱՐՏԵԶԻ ՀԻՄՆԱՆՈՐՈԳՈՒՄ ԵՎ ՀԱՐԱԿԻՑ ՏԱՐԱԾՔԻ ԲԱՐԵԿԱՐԳՈՒՄ			
Ղեկավար		Վ. Իսպիրյան				ՃԱՐՏԱՐԱՊԵՏԱՇԻՆԱՐԱԿԱՆ ՄԱՍ	Փուլ	Թերթ	Թերթեր
							Ա	20	39
Նախագծող		Ա. Պողոսյան				ԿԱԽՈՎԻ ԱՌԱՍՏԱՂԻ ԷԼԵՄԵՆՏՆԵՐԻ ՍԽԵՄԱ	ՕՆ ԴԻԶԱՅՆ ՍՊԸ		

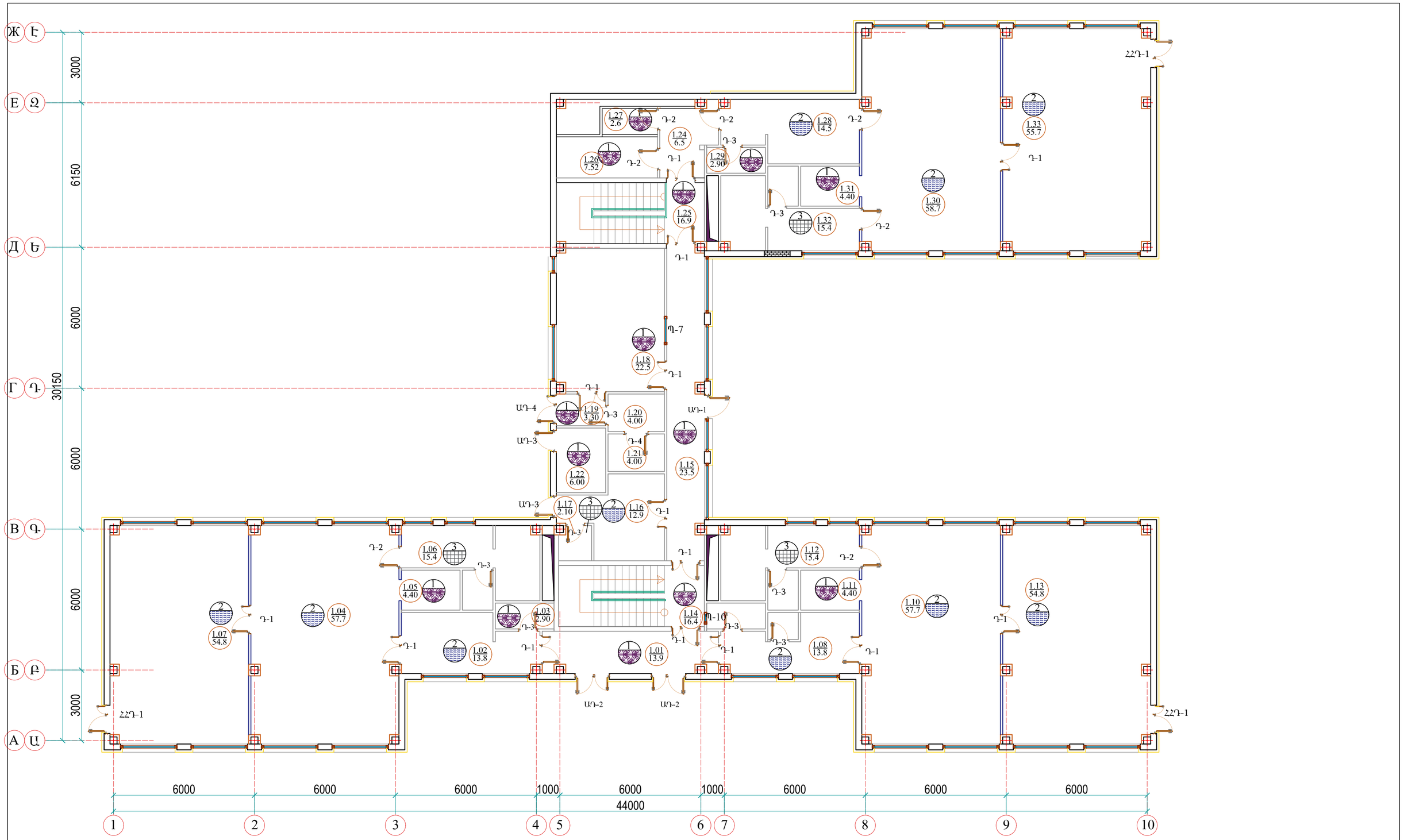

						ՀՀԱՄՄՀ-ԳՀԾԶԲ-22/2/1		
						ՄԵԾԱՄՈՐ ՀԱՄԱՅՆՔԻ ԹԻՎ 2 ՄԱՆԿԱՊԱՐՏԵԶԻ ՀԻՄՆԱՆՈՐՈԳՈՒՄ ԵՎ ՀԱՐԱԿԻՑ ՏԱՐԱԾՔԻ ԲԱՐԵԿԱՐԳՈՒՄ		
Փոփ	Տղմ.քան	Թերթ	Փաստ.թիվ	Ստորագ.	Թվակ.			
Ղեկավար		Վ. Իսպիրյան				ՃԱՐՏԱՐԱՊԵՏԱՇԻՆԱՐԱՐԱԿԱՆ ՄԱՍ	Փուլ	Թերթ	Թերթեր
							Ա	21	39
Նախագծող		Ա. Պողոսյան				ԱՌԱՋԻՆ ՀԱՐԿԻ ՀԱՏԱԿԱԳԻԾ 0.000 ՆԻՇՈՒՄ (ԴՈՒՌ/ՊԱՏՈՒՀԱՆ ՄԱԿՆԻՇԱՎՈՐՈՒՄ) Մ 1:150	ՕՆ ԴԻԶԱՅՆ ՍՊԸ	

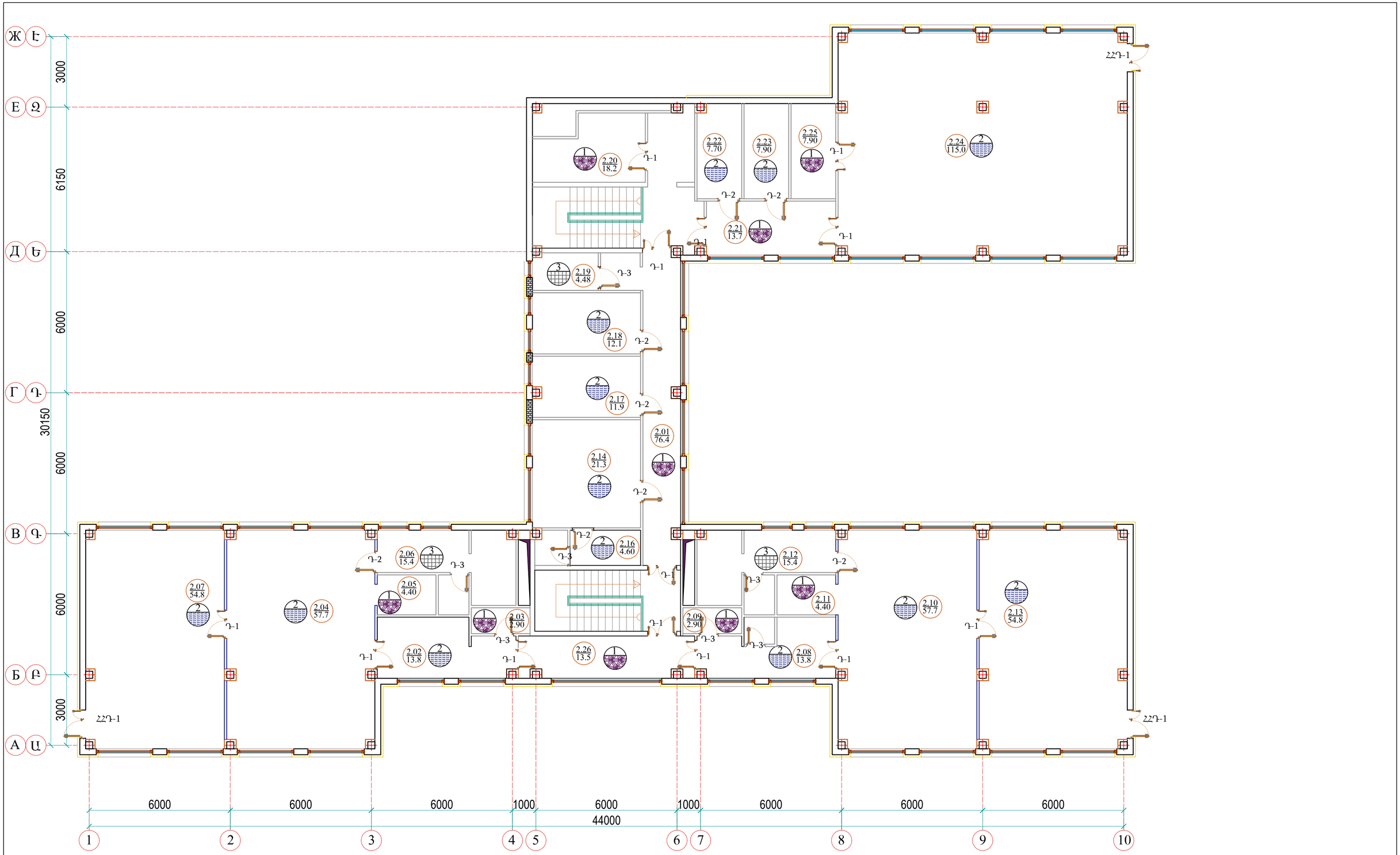

						ՀՀԱՄՄՀ-ԳՀԾՁԲ-22/2/1		
						ՄԵԾԱՄՈՐ ՀԱՄԱՅՆՔԻ ԹԻՎ 2 ՄԱՆԿԱՊԱՐՏԵԶԻ ՀԻՄՆԱՆՈՐՈԳՈՒՄ ԵՎ ՀԱՐԱԿԻՑ ՏԱՐԱԾՔԻ ԲԱՐԵԿԱՐԳՈՒՄ		
Փոփ	Տղմ.քան	Թերթ	Փաստ.թիվ	Ստորագ.	Թվակ.			
Ղեկավար		Վ. Իսպիրյան				ՃԱՐՏԱՐԱՊԵՏԱՇԻՆԱՐԱԿԱՆ ՄԱՍ	Փուլ	Թերթ	Թերթեր
							Ա	22	39
Նախագծող		Ա. Պողոսյան				ԵՐԿՐՈՐԴ ՀԱՐԿԻ ՀԱՏԱԿԱԳԻԾ +3.300 ՆԻՇՈՒՄ (ԴՌԻՌ/ՊԱՏՈՒՀԱՆ ՄԱԿՆԻՇԱՎՈՐՈՒՄ) Մ 1:150	ՕՆ ԴԻԶԱՅՆ ՍՊԸ	

Ներքին դուռ Դ-1

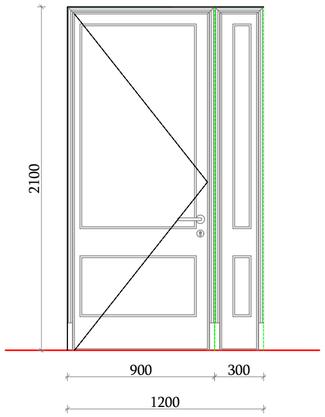

Ներքին դուռ Դ-2

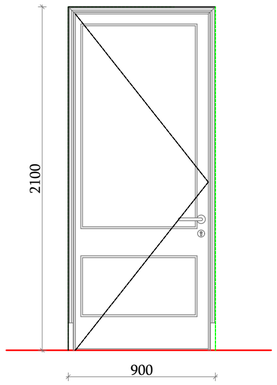

Ներքին դուռ Դ-3

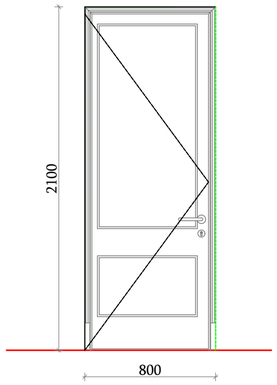

Ներքին դուռ Դ-4

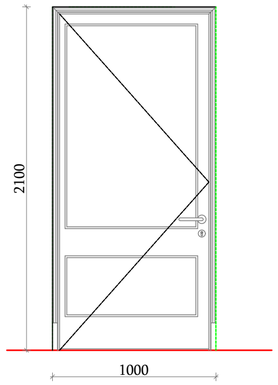

Ներքին դուռ Դ-5

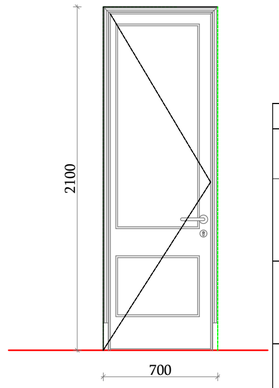

Արտաքին դուռ ԱԴ-1

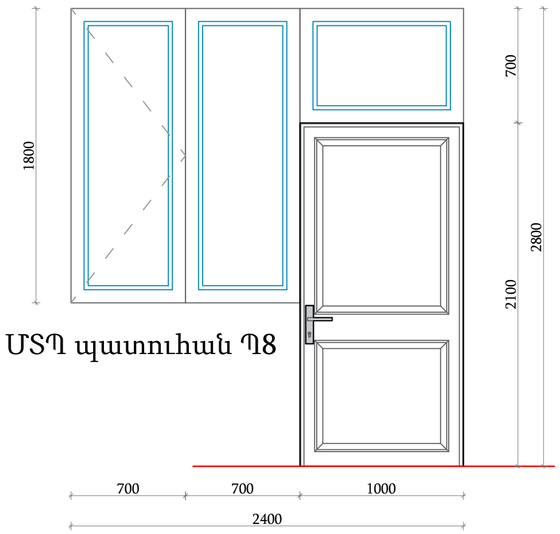

ՄՏՊ պատուհան Պ8

Արտաքին դուռ ԱԴ-2

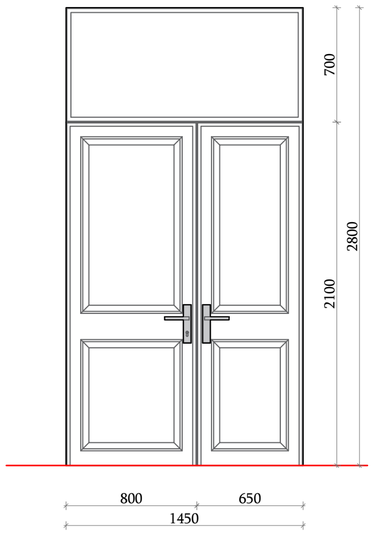

Հակահրդեհային դուռ ՀՀԴ-1

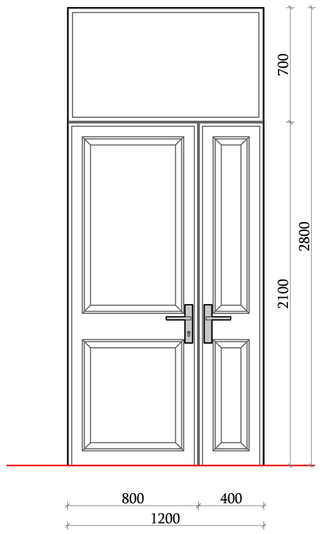

Արտաքին դուռ ԱԴ-3

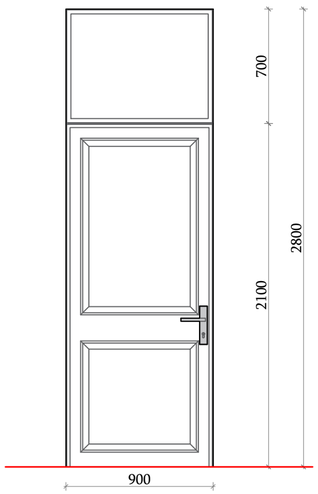

Արտաքին դուռ ԱԴ-4

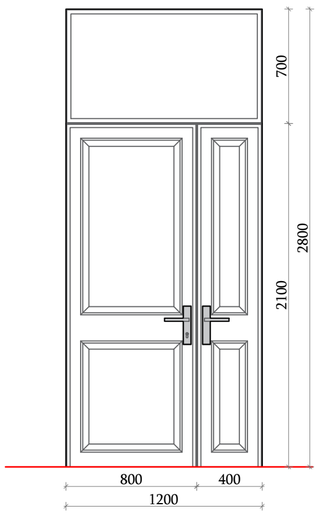

Դռների մասնագիր

Դիրք	Նկարագիր	Քանակը հատ	a	h	Ընդ մ²
Դ-1	Մետաղապլաստե բլոկով, սպիտակ 60 մմ հաստ., ապակեփաթեթով 4+4մմ պրոֆիլ	23.00	1.20	2.10	57.96
Դ-2	Մետաղապլաստե բլոկով, սպիտակ 60 մմ հաստ., ապակեփաթեթով 4+4մմ պրոֆիլ	16.00	0.90	2.10	30.24
Դ-3	Մետաղապլաստե բլոկով, սպիտակ 60 մմ հաստ., ապակեփաթեթով 4+4մմ պրոֆիլ	11.00	0.80	2.10	18.48
Դ-4	Մետաղապլաստե բլոկով, սպիտակ 60 մմ հաստ., ապակեփաթեթով 4+4մմ պրոֆիլ	1.00	1.00	2.10	2.10
Դ-5	Մետաղապլաստե բլոկով, սպիտակ 60 մմ հաստ., ապակեփաթեթով 4+4մմ պրոֆիլ	3.00	0.70	2.10	4.41
ԱԴ-1	Ալյումինե բլոկով, ջերմակամուրջով սպիտակ 60 մմ հաստ. ապակեփաթեթով 4+4մմ պրոֆիլ	1.00	1.00	2.80	2.80
ԱԴ-2	Ալյումինե բլոկով, ջերմակամուրջով սպիտակ 60 մմ հաստ. ապակեփաթեթով 4+4մմ պրոֆիլ	2.00	1.45	2.80	8.12
ԱԴ-3	Ալյումինե բլոկով, ջերմակամուրջով սպիտակ 60 մմ հաստ. ապակեփաթեթով 4+4մմ պրոֆիլ	1.00	0.80	2.80	2.24
ԱԴ-4	Ալյումինե բլոկով, ջերմակամուրջով սպիտակ 60 մմ հաստ. ապակեփաթեթով 4+4մմ պրոֆիլ	2.00	1.20	2.80	6.72
ՀՀԴ-1	Ալյումինե բլոկով, ջերմակամուրջով սպիտակ 60 մմ հաստ. ապակեփաթեթով 4+4մմ պրոֆիլ /հակահրդեհային/	6.00	1.20	2.80	20.16
Ընդամենը Մետաղապլաստե բլոկով, սպիտակ 60 մմ հաստ.,ապակեփաթեթով 4+4մմ պրոֆիլ					***113.19***
Ընդամենը ալյումինե բլոկով, ջերմակամուրջով , 60 մմ					***19.88***
Ընդամենը ալյումինե բլոկով, ջերմակամուրջով , 60 մմ /հակահրդեհային/					***20.16***

Փոփ	Տրվ.քան	Թերթ	Փաստ.թիվ	Ստորագ.	Թվակ.	ՀՀԱՄՄՀ-ԳՀԾՁԲ-22/2/1			
						ՄԵԾԱՄՈՐ ՀԱՄԱՅՆՔԻ ԹԻՎ 2 ՄԱՆԿԱՊԱՐՏԵԶԻ ՀԻՄՆԱՆՈՐՈԳՈՒՄ ԵՎ ՀԱՐԱԿԻՑ ՏԱՐԱԾՔԻ ԲԱՐԵԿԱՐԳՈՒՄ			
Ղեկավար		Վ. Իսպիրյան				ՃԱՐՏԱՐԱՊԵՏԱՇԻՆԱՐԱԿԱՆ ՄԱՍ	Փուլ	Թերթ	Թերթեր
							Ա	23	39
Նախագծող		Ա. Պողոսյան				ԴՌՆԵՐԻ ՄԱԿՆԻՇՆԵՐ, ՄԱՍՆԱԳԻՐ	ՕՆ ԴԻԶԱՅՆ ՍՊԸ		

Պատուհանների ծավալներ

Անվանումը	Նկարագիր	Քանակը	Բացվող մասի չափերը		Ընդ. բացվող	Պատուհանի չափերը		Ընդ. չբացվող	Ընդ. բարդ փական	Պատուհանագոգ սպիտակ 300 մմ պլաստմասե	Արտաքին պատուհանագոգ 40 մմ հաստ., 150մմ լայն. բազալտից	Ծեպերի գաջի սվաղ լավորակ	Ծեպերի ներկում կիսափայլուն լատեքսով	Ծեպերի ց/ավազե սվաղ լավորակ	Ծեպերի ներկում ճակատային ներկով
		հատ	a	h	$մ^2$	a	h	$մ^2$	հատ	գծմ	գծմ	$մ^2$	$մ^2$	$մ^2$	$մ^2$
Պ-7	Մետաղապլաստե բլոկով, սպիտակ 60 մմ հաստ., ապակեփաթեթով 4+4մմ պրոֆիլ	1	1.00	1.80	1.80	1.00	1.80	0.00	1.00	1.00	1.00	1.38	1.38	0.69	0.69
Պ-10	Մետաղապլաստե բլոկով, սպիտակ 60 մմ հաստ., ապակեփաթեթով 4+4մմ պրոֆիլ	1	0.50	0.50	0.25	0.50	0.50	0.00	1.00	0.50	0.50	0.45	0.45	0.23	0.23
ՄԵՏԱՂԱՊԼԱՍՏԵ ՊՐՈՖԻԼՆԵՐՈՎ, ԵՐԿՇԵՐՏ ԱՊԱԿԵՓԱԹԵԹՈՎ, փաթեթի կտրվածքը՝ 4մմ*12մմ*4մմ, պրոֆիլի լայնքը ոչ պակաս 60 մմ, մետաղական միջուկի հաստությունը՝ ոչ պակաս 1.2 մմ, առնվազն 4 խցիկով, սպիտակ			***Ընդամենը բացվող***		***0.25***	***Ընդամենը չբացվող***		***0.00***	***1.00***	***0.50***	***0.50***	***0.45***	***0.45***	***0.23***	***0.23***

ՄՏՊ պատուհան Պ7

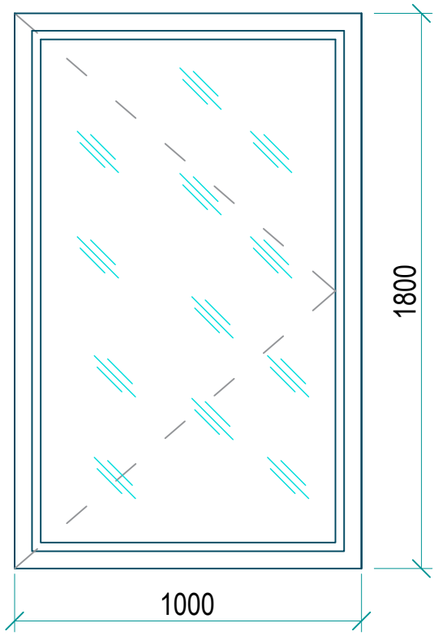

ՄՏՊ պատուհան Պ10

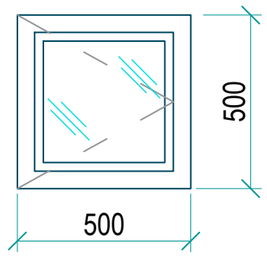

ԾԱՆՈԹՈՒԹՅՈՒՆ
ՆԱԽՔԱՆ ԴՌՆԵՐԻ և ՊԱՏՈՒՀԱՆՆԵՐԻ ՊԱՏՎԻՐԵԼԸ,ՉԱՓՍԵՐԸ ՃՇՏԵԼ ՏԵՂՈՒՄ:

ԾԱՆՈԹՈՒԹՅՈՒՆ

1. ՆՈՐ ՏԵՂԱԴՐՎՈՂ ՊԱՏՈՒՀԱՆՆԵՐԸ ՊԱՏՎԻՐԵԼՈՒՑ ԱՌԱՋ ՃՇՏԵԼ ՉԱՓԵՐՆ ԸՍՏ ԱՊԱՄՈՆՏԱԺՎԱԾ ԲԱՑՎԱԾՔՆԵՐԻ, ՔԱՆԻ ՈՐ ՆԱԽԱԳԾՈՒՄ ՉԱՓԵՐԸ ՏՐՎԱԾ ԵՆ ՄԻՋԻՆԱՑՎԱԾ ԹՎԵՐՈՎ:
2. ԲՈԼՈՐ ՊԱՏՈՒՀԱՆՆԵՐԻ ԱՐՏԱՔԻՆ ՊԱՏՈՒՀԱՆԱԳՈԳԵՐԸ ԻՐԱԿԱՆԱՑՆԵԼ ԲԱԶԱԼՏԵ 250x40(h) ԿՏՐՎԱԾՔԻ ՔԱՐՈՎ:
3. ՆՆՋԱՍԵՆՅԱԿՆԵՐԻ ԵՎ ԽԱՂԱՍԵՆՅԱԿՆԵՐԻ ՊԱՏՈՒՀԱՆՆԵՐԻՆ ՆԱԽԱՏԵՍԵԼ ՄԵԿԱԿԱՆ ԲԱՐԴ ՓԱԿԱՆՆԵՐ ԵՎ ՑԱՆՑՈՎ, ԻՍԿ ԴԱՀԼԻՃՈՒՄ՝ ԵՐԿՈՒ ՀԱՏ ԲԱՐԴ ՓԱԿԱՆ ԵՎ ՑԱՆՑ :
4. ՇԵՐՏԱՎԱՐԱԳՈՒՅՐԻ ԵՐԿԱՐՈՒԹՅՈՒՆԸ ՆԱԽԱՏԵՍՎԱԾ Է ՄԻՆՉԵՎ ՊԱՏՈՒՀԱՆԱԳՈԳ:

Փոփ	Տղմ.քան	Թերթ	Փաստ.թիվ	Ստորագ.	Թվակ.				
Ղեկավար		Վ. Իսպիրյան				ՀՀԱՄՄՀ-ԳՀԾՁԲ-22/2/1			
						ՄԵԾԱՄՈՐ ՀԱՄԱՅՆՔԻ ԹԻՎ 2 ՄԱՆԿԱՊԱՐՏԵԶԻ ՀԻՄՆԱՆՈՐՈԳՈՒՄ ԵՎ ՀԱՐԱԿԻՑ ՏԱՐԱԾՔԻ ԲԱՐԵԿԱՐԳՈՒՄ			
Նախագծող		Ա. Պողոսյան				ՃԱՐՏԱՐԱՊԵՏԱՇԻՆԱՐԱՐԱԿԱՆ ՄԱՍ	Փուլ	Թերթ	Թերթեր
							Ա	24	39
						ՊԱՏՈՒՀԱՆՆԵՐԻ ՄԱԿՆԻՇՆԵՐ	ՕՆ ԴԻԶԱՅՆ ՍՊԸ		

Ներքին հարդարման աշխատանքներ

h/h	Սենյակի անվանումը	Սենյակի մակերեսը	Պատեր				Հատակներ				Առաստաղներ
			Լատեքսային ներկում մ²	Հախճասալ H=2,8 մ մ²	ց/ավազե սվաղի իրականացում մ²	Գիպսաստվարաթղթե 12 մմ լատեքսային ներկումով մ2	ինքնահարթեցվող հատակի շերտ, վինիլային հատակ 2 մմ հաստ., շրիշակով մ2	Խեցեսալ մ²	Մամլոգրանիտ 600*600մմ մ²	մամլոգր. շրիշակ H=100 մմ գծմ	Կախովի ՊՎՔ մ²
1	ՄԻԶԱՆՑՔ	13.9	37.60			34.44			13.90	14.87	
2	ՀԱՆԴԵՐՁԱՐԱՆ	12.5	46.56			33.06	12.5			0.00	
3	ՏՆՏԵՍԱԿԱՆ ՊԱՀԵՍՏ	2.9	19.92			19.92			2.90	3.10	
4	ԽԱՂԱՍԵՆՅԱԿ	57.7	67.50			50.50	57.7			0.00	
5	ԲՈՒՖԵՏ	5.4	24.41			24.41			5.40	5.78	
6	ՍԱՆՀԱՆԳՈՒՅՑ	15.4	0.00	59.07	72.87	60.37		15.40		0.00	15.40
7	ՆՆՁԱՍԵՆՅԱԿ	54.8	68.04			25.54	54.8			0.00	
8	ՀԱՆԴԵՐՁԱՐԱՆ	11.8	44.36			31.86	11.8			0.00	
9	ՏՆՏԵՍԱԿԱՆ ՊԱՀԵՍՏ	2.9	19.92			19.92			2.90	3.10	
10	ԽԱՂԱՍԵՆՅԱԿ	54.4	67.50			50.50	54.4			0.00	
11	ԲՈՒՖԵՏ	4.4	23.31			23.31			4.40	4.71	
12	ՍԱՆՀԱՆԳՈՒՅՑ	15.4	0.00	59.07	72.87	60.37		15.40		0.00	15.40
13	ՆՆՁԱՍԵՆՅԱԿ	58.2	68.04			25.54	58.2			0.00	
14	ԱՍՏԻՃԱՆԱՎԱՆԴԱԿ	16.4	100.80			100.80			16.40	17.55	
15	ՄԻԶԱՆՑՔ	23.5	55.32			55.32			23.50	25.15	
16	ԲՈՒԺԿԵՏ	12.9	0.00	34.78	43.08	40.08		12.90		0.00	
17	ՍԱՆՀԱՆԳՈՒՅՑ	2.1	0.00	12.82	15.72	11.22		2.10		0.00	2.10
18	ԽՈՀԱՆՈՑ	27.1	0.00	51.48	51.48	39.78		27.10		0.00	27.10
19	ՄԹԵՐՔԻ ԸՆԴՈՒՆՄԱՆ ՄԱՍ	3.3	15.66			14.25			3.30	3.53	
20	ԲԱՆՁԱՐԵՂԵՆԻ ՊԱՀԵՍՏ	4.0	19.80			19.80			4.00	4.28	
21	ՉՈՐ ՄԹԵՐՔԻ ՊԱՀԵՍՏ	4.0	21.90			21.90			4.00	4.28	
22	ԿԱԹՍԱՅԱՏՈՒՆ	6.0	26.58			20.31			6.00	6.42	

Ծանոթություն

- 1916.07 քմ մակերեսով 9.5մմ գիպսաստվարաթղթե պատերի վրա նախատեսվում է երկրորդ շերտ ավելացնել
- 454.67քմ մակերեսով հախճասալիկները նախատեսվում է ապամոնտաժել և մոնտաժել նոր հախճասալիկներ

Փուլ	Տղմ.քան	Թերթ	Փաստ.թիվ	Ստորագ.	Թվակ.
Ղեկավար		Վ. Իսպիրյան			
Նախագծող		Ա. Պողոսյան			

ՀՀԱՄՄՀ-ԳՀԾՁԲ-22/2/1

ՄԵԾԱՄՈՐ ՀԱՄԱՅՆՔԻ ԹԻՎ 2 ՄԱՆԿԱՊԱՐՏԵԶԻ ՀԻՄՆԱՆՈՐՈԳՈՒՄ ԵՎ ՀԱՐԱԿԻՑ ՏԱՐԱԾՔԻ ԲԱՐԵԿԱՐԳՈՒՄ

ՃԱՐՏԱՐԱՊԵՏԱՇԻՆԱՐԱՐԱԿԱՆ ՄԱՍ

Փուլ	Թերթ	Թերթեր
Ա	25	39

ԱՌԱՋԻՆ ՀԱՐԿԻ ՆԵՐՔԻՆ ՀԱՐԴԱՐՄԱՆ ԱՇԽԱՏԱՆՔՆԵՐ

ՕՆ ԴԻԶԱՅՆ ՍՊԸ

ON DESIGN

Ներքին հարդարման աշխատանքներ

h/h	Սենյակի անվանումը	Սենյակի մակերեսը	Պատեր				Հատակներ				Առաստաղներ
			Լատեքսային ներկում մ²	Հախճասալ H=2,8 մ մ²	g/ավազե սվաղի իրականացում մ²	Գիպսաստվարաթղթե 12 մմ լատեքսային ներկումով մ2	ինքնահարթեցվող հատակի շերտ, վինիլային հատակ 2 մմ հաստ., շրիշակով մ2	Խեցեսալ մ²	Մամլոգրանիտ 600*600մմ մ²	մամլոգր. շրիշակ H=100 մմ գծմ	Կախովի ՊՎՔ մ²
23			#REF!		0.00				0.00	0.00	0.00
24	ՄԻՋԱՆՑՔ	6.5	21.21			18.05			6.50	6.96	
25	ԱՍՏԻՃԱՆԱՎԱՆԴԱԿ	16.9	42.72			39.92			16.90	18.08	
26	ԼՎԱՑՔԱՏՈՒՆ	7.5	0.00	28.36	34.41	29.16			7.52	8.05	7.52
27	ԷԼ ԿԱՀԱՆԱԿ	2.6	18.81			18.81			2.60	2.78	
28	ՀԱՆԴԵՐՁԱՐԱՆ	14.5	50.88			37.38	14.5			0.00	
29	ՏՆՏԵՍԱԿԱՆ ՊԱՀԵՍՏ	2.9	19.92			19.92			2.90	3.10	
30	ԽԱՂԱՍԵՆՅԱԿ	58.7	67.50			50.50	58.7			0.00	
31	ԲՈՒՖԵՏ	4.4	23.31			23.31			4.40	4.71	
32	ՍԱՆՀԱՆԳՈՒՅՑ	15.4	0.00	59.07	72.87	60.37		15.40		0.00	15.40
33	ՆՆՁԱՍԵՆՅԱԿ	55.7	68.04			25.54	55.7			0.00	
Ընդամենը			**1039.68**	**304.65**	**363.30**	**1106.16**	**381.50**	**88.30**	**126.52**	**135.38**	**82.92**

Ծանոթություն

- 1916.07 քմ մակերեսով 9.5մմ գիպսաստվարաթղթե պատերի վրա նախատեսվում է երկրորդ շերտ ավելացնել
- 454.67քմ մակերեսով հախճասալիկները նախատեսվում է ապամոնտաժել և մոնտաժել նոր հախճասալիկներ

Փոփ	Տրմ.քան	Թերթ	Փաստ.թիվ	Ստորագ.	Թվակ.	ՀՀԱՄՄՀ-ԳՀԾՁԲ-22/2/1			
						ՄԵԾԱՄՈՐ ՀԱՄԱՅՆՔԻ ԹԻՎ 2 ՄԱՆԿԱՊԱՐՏԵԶԻ ՀԻՄՆԱՆՈՐՈԳՈՒՄ ԵՎ ՀԱՐԱԿԻՑ ՏԱՐԱԾՔԻ ԲԱՐԵԿԱՐԳՈՒՄ			
Ղեկավար		Վ. Իսպիրյան				ՃԱՐՏԱՐԱՊԵՏԱՇԻՆԱՐԱՐԱԿԱՆ ՄԱՍ	Փուլ	Թերթ	Թերթեր
							Ա	26	39
Նախագծող		Ա. Պողոսյան				ԱՌԱՋԻՆ ՀԱՐԿԻ ՆԵՐՔԻՆ ՀԱՐԴԱՐՄԱՆ ԱՇԽԱՏԱՆՔՆԵՐ	ՕՆ ԴԻԶԱՅՆ ՍՊԸ		

Ներքին հարդարման աշխատանքներ

h/h	Սենյակի անվանումը	Սենյակի մակերեսը	Պատեր				Հատակներ					Առաստաղներ
			Լատեքսային ներկում մ²	Հախճասալ H=2,8 մ մ²	g/ավազե սվաղի իրականացում մ²	Գիպսաստվարաթղթե 12 մմ լատեքսային ներկումով մ2	Լամինատ 10 մմ հաստ., c5 կարգի, շրիշակով և սպունգով մ²	ինքնահարթեցվող հատակի շերտ, վինիլային հատակ 2 մմ հաստ., շրիշակով մ2	Խեցեսալ մ²	Մամլոգրանիտ 600*600մմ մ²	մամլոգր. շրիշակ H=100 մմ գծմ	Կախովի ՊՎՔ մ²
1	ՄԻՋԱՆՑՔ	79.3	70.53			40.35				79.30	84.85	
2	ՀԱՆԴԵՐՁԱՐԱՆ	13.8	38.88			24.54		13.8			0.00	
3	ՏՆՏԵՍԱԿԱՆ ՊԱՀԵՍՏ	2.9	19.92			19.92				2.90	3.10	
4	ԽԱՂԱՍԵՆՅԱԿ	57.7	67.50			50.50		57.7			0.00	
5	ԲՈՒՖԵՏ	4.4	23.31			23.31				4.40	4.71	
6	ՍԱՆՀԱՆԳՈՒՅՑ	15.4	0.00	59.07	72.87	60.37			15.40		0.00	15.40
7	ՆՆՁԱՍԵՆՅԱԿ	54.8	68.04			25.54		54.8			0.00	
8	ՀԱՆԴԵՐՁԱՐԱՆ	13.8	38.88			24.54		13.8			0.00	
9	ՏՆՏԵՍԱԿԱՆ ՊԱՀԵՍՏ	2.9	19.92			19.92				2.90	3.10	
10	ԽԱՂԱՍԵՆՅԱԿ	54.4	67.50			50.50		54.4			0.00	
11	ԲՈՒՖԵՏ	4.4	23.31			23.31				4.40	4.71	
12	ՍԱՆՀԱՆԳՈՒՅՑ	15.4	0.00	59.07	72.87	60.37			15.40		0.00	15.40
13	ՆՆՁԱՍԵՆՅԱԿ	58.8	68.04			24.54		58.8			0.00	
14	ԿԱՐԻՉԻ ՍԵՆՅԱԿ	21.3	42.87			32.50	21.3				0.00	
15	ՍԱՆՀԱՆԳՈՒՅՑ	2.1	0.00	12.82	15.72	11.22			2.10		0.00	2.10
16	ԿԱՐԻՉԻ ՀԱՆԴԵՐՁԱՐԱՆ	4.6	25.11			25.11	4.6				0.00	
17	ԱՇԽԱՏԱՍԵՆՅԱԿ	11.9	40.11			33.75	11.9				0.00	

Ծանոթություն

- 1916.07 քմ մակերեսով 9.5մմ գիպսաստվարաթղթե պատերի վրա նախատեսվում է երկրորդ շերտ ավելացնել
- 454.67քմ մակերեսով հախճասալիկները նախատեսվում է ապամոնտաժել և մոնտաժել նոր հախճասալիկներ

Փոփ	Տղմ.քան	Թերթ	Փաստ.թիվ	Ստորագ.	Թվակ.
Ղեկավար	Վ. Իսպիրյան				
Նախագծող	Ա. Պողոսյան				

ՀՀԱՄՄՀ-ԳՀԾՁԲ-22/2/1

ՄԵԾԱՄՈՐ ՀԱՄԱՅՆՔԻ ԹԻՎ 2 ՄԱՆԿԱՊԱՐՏԵԶԻ ՀԻՄՆԱՆՈՐՈԳՈՒՄ ԵՎ ՀԱՐԱԿԻՑ ՏԱՐԱԾՔԻ ԲԱՐԵԿԱՐԳՈՒՄ

ՃԱՐՏԱՐԱՊԵՏԱՇԻՆԱՐԱՐԱԿԱՆ ՄԱՍ	Փուլ	Թերթ	Թերթեր
	Ա	27	39

ԵՐԿՐՈՐԴ ՀԱՐԿԻ ՆԵՐՔԻՆ ՀԱՐԴԱՐՄԱՆ ԱՇԽԱՏԱՆՔՆԵՐ

ՕՆ ԴԻԶԱՅՆ ՍՊԸ

Ներքին հարդարման աշխատանքներ

h/h	Սենյակի անվանումը	Սենյակի մակերեսը	Պատեր				Հատակներ					Առաստաղներ
			Լատեքսային ներկում $մ^2$	Հախճասալ H=2,8 մ $մ^2$	ց/ավազե սվաղի իրականացում $մ^2$	Գիպսաստվարաթղթե 12 մմ լատեքսային ներկումով մ2	Լամինատ 10 մմ հաստ., c5 կարգի, շրիշակով և սպունգով $մ^2$	ինքնահարթեցվող հատակի շերտ, վինիլային հատակ 2 մմ հաստ., շրիշակով	Խեցեսալ $մ^2$	Մամլոգրանիտ 600*600մմ $մ^2$	մամլոգր. շրիշակ H=100 մմ գծմ	Կախովի ՊՎՔ $մ^2$
18	ԱՇԽԱՏԱՍԵՆՅԱԿ	12.1	38.67			32.31	12.1				0.00	
19	ՍԱՆՀԱՆԳՈՒՅՑ	4.5	0.00	19.06	23.46	20.10			4.48		0.00	4.48
20	ՍՊԻՏԱԿԵՂԵՆԻ ՊԱՀԵՍՏ	18.2	58.08			52.53				18.20	19.47	
21	ՄԻՋԱՆՑՔ	6.3	30.90			30.90				6.30	6.74	
22	ՄԻՋԱՆՑՔ	13.7	26.94			12.60				13.70	14.66	
23	ՀԱՆԴԵՐՁԱՐԱՆ	7.7	33.81			28.11				7.70	8.24	
24	ՀԱՆԴԵՐՁԱՐԱՆ	7.9	33.81			28.11				7.90	8.45	
25	ՀԱՆԴԻՍՈՒԹՅՈՒՄՄԵՐԻ ՍՐԱՀ	115.0	88.38			16.95		115.0			0.00	
26	ՊԱՀԵՍՏ	7.9	33.18			27.48				7.90	8.45	
27	ՄԻՋԱՆՑՔ	13.5	20.92			10.53				13.50	14.45	
Ընդամենը			**937.32**	**150.02**	**184.92**	**809.91**	**49.90**	**367.60**	**37.38**	**169.10**	**180.94**	**37.38**

Ծանոթություն

- 1916.07 քմ մակերեսով 9.5մմ գիպսաստվարաթղթե պատերի վրա նախատեսվում է երկրորդ շերտ ավելացնել
- 454.67քմ մակերեսով հախճասալիկները նախատեսվում է ապամոնտաժել և մոնտաժել նոր հախճասալիկներ

Փոփ	Տղմ.քան	Թերթ	Փաստ.թիվ	Ստորագ.	Թվակ.
Ղեկավար		Վ. Իսպիրյան			
Նախագծող		Ա. Պողոսյան			

ՀՀԱՄՄՀ-ԳՀԾՁԲ-22/2/1

ՄԵԾԱՄՈՐ ՀԱՄԱՅՆՔԻ ԹԻՎ 2 ՄԱՆԿԱՊԱՐՏԵԶԻ ՀԻՄՆԱՆՈՐՈԳՈՒՄ ԵՎ ՀԱՐԱԿԻՑ ՏԱՐԱԾՔԻ ԲԱՐԵԿԱՐԳՈՒՄ

ՃԱՐՏԱՐԱՊԵՏԱՇԻՆԱՐԱՐԱԿԱՆ ՄԱՍ	Փուլ	Թերթ	Թերթեր
	Ա	28	39

ԵՐԿՐՈՐԴ ՀԱՐԿԻ ՆԵՐՔԻՆ ՀԱՐԴԱՐՄԱՆ ԱՇԽԱՏԱՆՔՆԵՐ

ՕՆ ԴԻԶԱՅՆ ՍՊԸ

ԱՐՏԱՔԻՆ ԲԱՐԵԿԱՐԳՄԱՆ ՀԱՏԱԿԱԳԻԾ Մ1:500

ՊԱՅՄԱՆԱԿԱՆ ՆՇԱՆՆԵՐ

- Կանաչ գոտիներ (սիզամարգ)
- Տաղավար
- Ցանկապատ

ՊԱՅՄԱՆԱԿԱՆ ՆՇԱՆՆԵՐ	ՔԱՆԱԿ
Խաղահրապարակ	168.50ՔՄ
Խաղահրապարակի եզրաքար	75.40 ԳԾՄ
Բետոնե սալիկներ	326.66ՔՄ
Ասֆալտոբետոնե ծածկույթ	768.21ՔՄ
Կանաչապատ տարածք	2867.35ՔՄ

Փոփ	Տրմ.քան	Թերթ	Փաստ.թիվ	Ստորագ.	Թվակ.	ՀՀԱՄՄՀ-ԳՀԾՁԲ-22/2/1			
						ՄԵԾԱՄՈՐ ՀԱՄԱՅՆՔԻ ԹԻՎ 2 ՄԱՆԿԱՊԱՐՏԵԶԻ ՀԻՄՆԱՆՈՐՈԳՈՒՄ ԵՎ ՀԱՐԱԿԻՑ ՏԱՐԱԾՔԻ ԲԱՐԵԿԱՐԳՈՒՄ			
Ղեկավար		Վ. Իսպիրյան				ՃԱՐՏԱՐԱՊԵՏԱՇԻՆԱՐԱՐԱԿԱՆ ՄԱՍ	Փուլ	Թերթ	Թերթեր
							Ա	29	39
Նախագծող		Ա. Պողոսյան				ԱՐՏԱՔԻՆ ԲԱՐԵԿԱՐԳՄԱՆ ՀԱՏԱԿԱԳԻԾ Մ1:500	ՕՆ ԴԻԶԱՅՆ ՍՊԸ		

ՀԱՆԳՈՒՅՑ-1, Մ1:20

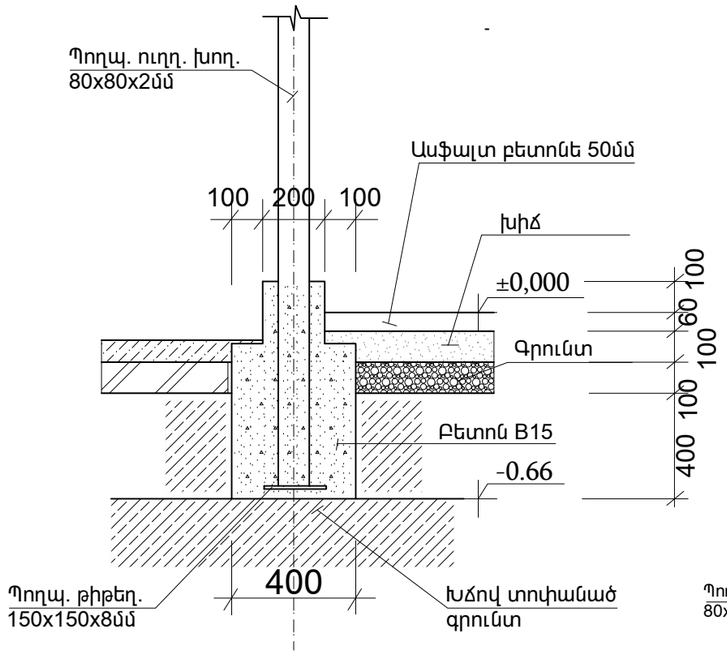

ԿՏՐՎԱԾՔ 1-1 Մ1:100

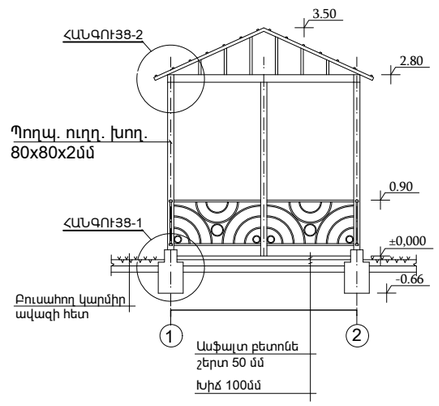

ՃԱՂԱՇԱՐԻ ՖՐԱԳՄԵՆՏ, Մ1:30

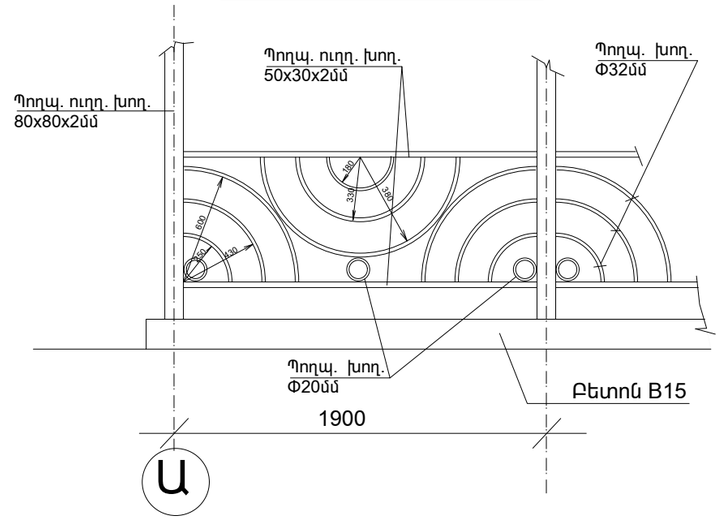

ՀԱՏԱԿԱԳԻԾ 0.00 ՆԻՇՈՒՄ, Մ1:100

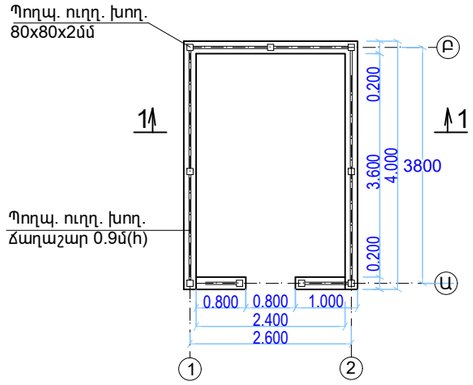

ՀԱՏԱԿԱԳԻԾ 0.00 ՆԻՇՈՒՄ, Մ1:100

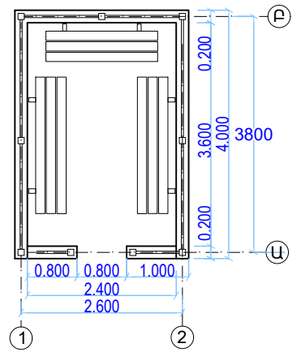

ՀԱՆԳՈՒՅՑ-2, Մ1:20

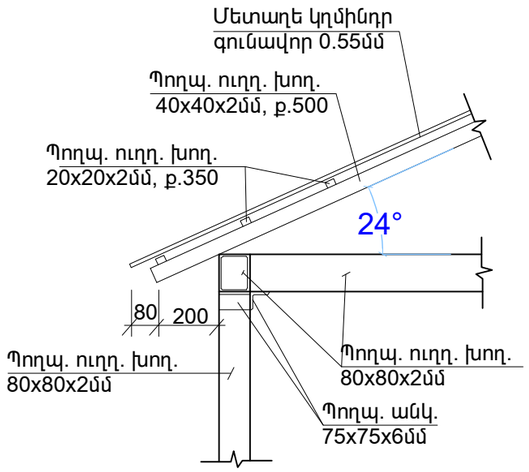

ՏԵՍՔԸ ԸՍՏ «Ա-Բ»-Ի, Մ1:100

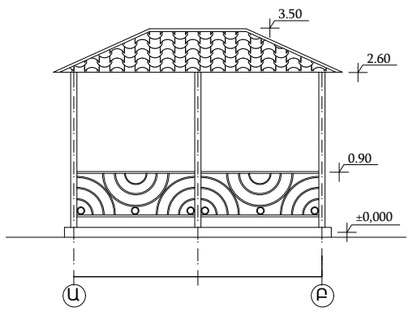

ԾՊԵՂՆԵՐԻ ԴԱՍԱՎ. ՍԽԵՄԱՆ, Մ1:100

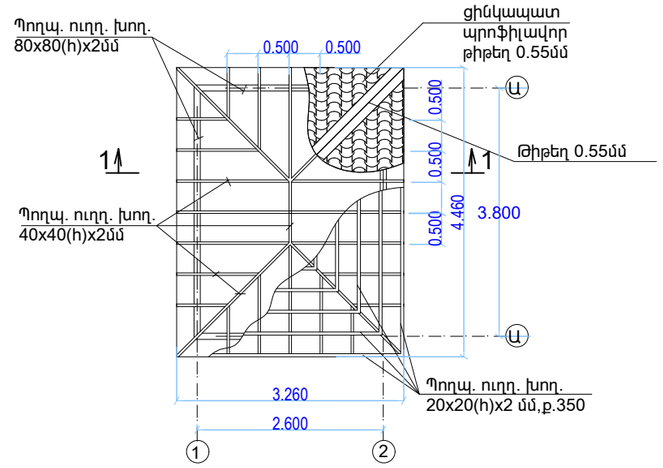

						ՀՀԱՄՄՀ-ԳՀԾՁԲ-22/2/1		
						ՄԵԾԱՄՈՐ ՀԱՄԱՅՆՔԻ ԹԻՎ 2 ՄԱՆԿԱՊԱՐՏԵԶԻ ՀԻՄՆԱՆՈՐՈԳՈՒՄ ԵՎ ՀԱՐԱԿԻՑ ՏԱՐԱԾՔԻ ԲԱՐԵԿԱՐԳՈՒՄ		
Փոփ	Տղմ.քան	Թերթ	Փաստ.թիվ	Ստորագ.	Թվակ.			
Ղեկավար		Վ. Իսպիրյան				ՃԱՐՏԱՐԱՊԵՏԱՇԻՆԱՐԱՐԱԿԱՆ ՄԱՍ	Փուլ	Թերթ	Թերթեր
							Ա	30	39
Նախագծող		Ա. Պողոսյան				ՏԱՂԱՎԱՐ	ՕՆ ԴԻԶԱՅՆ ՍՊԸ		

ՏԵՍՔԸ ԿՈՂՔԻՑ Մ1:20

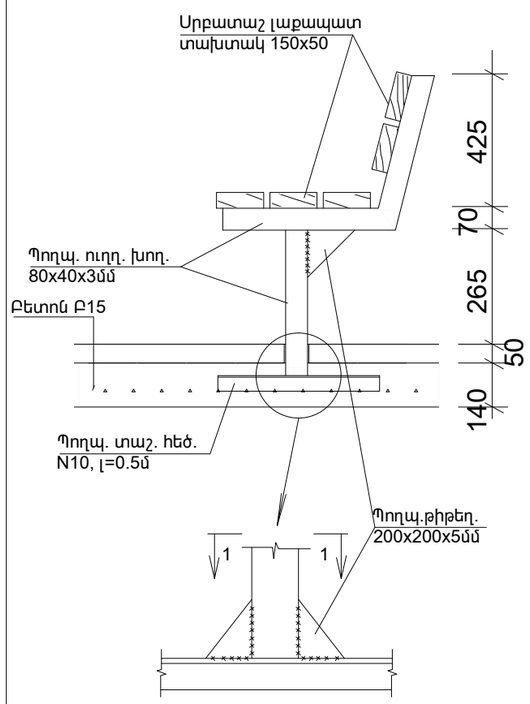

ԶՐՈՒՑԱՐԱՆԻ ՆՍՏԱՐԱՆԻ ԿՈՆՍՏՐՈՒԿՑԻԱՆ, Մ1:20

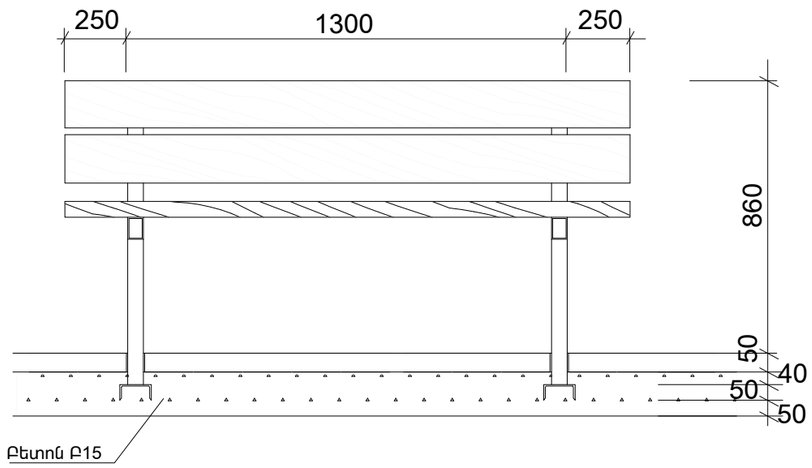

ՏԵՍՔԸ ՎԵՐԻՑ, Մ1:20

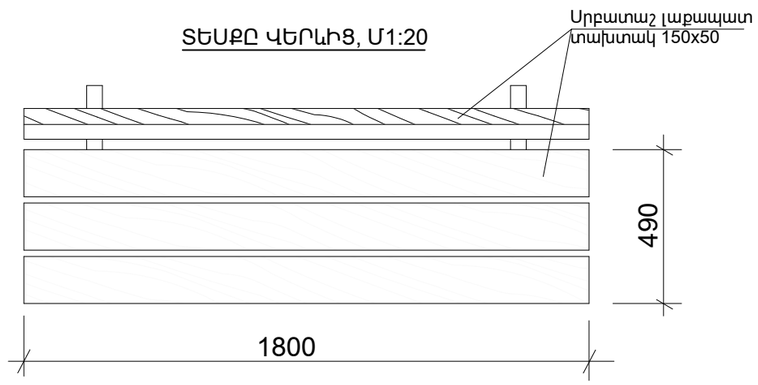

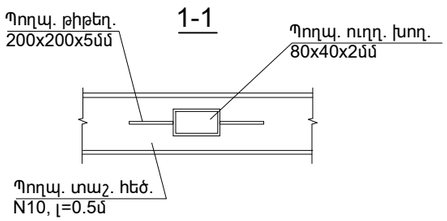

Ծ/Ծ	ԷԼԵՄԵՆՏԻ ԱՆՎԱՆՈՒՄԸ	°ðÎ²ժàôÂ. /ÙÙ/	ՔԱՆԱԿԸ /հատ/	ԸՆԴ. ԵՐԿԱՐՈՒԹ. /մ/	ՔԱՇԸ /կգ/
	Զրուցարանի ՆՍՏԱՐԱՆ (0.49x1.80մ)		15		
1.	Պողպ. ուղղ. խող. 80x40x3մմ	1480	2.0	2.96	15.89
2.	Պողպ. թիթեղ. 200x200x5մմ		6		9.42
3.	Պողպ. տաշ. հեծ. N10, լ=0.5մ	500	2	1.00	10.00
4.	Սրբատաշ լաք. տախտակ 150x50	1800	5	9.00	0.0675 մ^3
5.	Տախտակի լաքապատում		3.60 մ^2		
6.	Պողպ. մասերի ներկում 2 անգամ		0.80 մ^2		
7.	Հիմքերի բետոնացում Բ15 բետոնով		0.28 մ^3		
8.	Խճի տոփանում հիմքերի տակ 70 մմ		0.14 մ^3		
9.	Հիմքերի համար խրամուղու քանդում		0.50 մ^3		
10.	Ավելորդ հողի տեղափոխում 3 կմ		0.50 մ^3		

ԿՈՆՍՏՐՈՒԿՏԻՎ ԷԼԵՄԵՆՏՆԵՐԻ ՄԱՄՆԱԳԻՐ 1 ՀԱՏԻ ՀԱՄԱՐ

Ծ/Ծ	ԷԼԵՄԵՆՏԻ ԱՆՎԱՆՈՒՄԸ	ԵՐԿԱՐՈՒԹ. /մմ/	ՔԱՆԱԿԸ /հատ/	ԸՆԴ. ԵՐԿԱՐՈՒԹ. /մ/	ՔԱՇԸ /կգ/
	Զրուցարան (2.6x3.8 մ)		5		
1.	Պողպ. ուղղ. խող. 80x80x2մմ	3300	9.0	29.70	145.5
2.	Պողպ. ուղղ. խող. 80x80x2մմ	14000	1	14.00	68.58
3.	Պողպ. ուղղ. խող. 40x40x2մմ	27200	1	27.20	65.5
4.	Պողպ. ուղղ. խող. 20x20x2մմ	33200	1	33.20	37.3
5.	Պողպ. թիթեղ. 150x150x8մմ		9		12.72
6.	ցինկապատ պրոֆիլավոր թիթեղ 0.55մմ		15.0 մ^2		
7.	Ցինկապատ թիթեղ 0.55մմ		2.40 մ^2		
8.	Հիմքերի բետոնացում Բ15 բետոնով		3.60 մ^3		
9.	Խճի տոփանում հիմքերի տակ 70 մմ		0.49 մ^3		
10.	Պողպ. անկյունակ 75x75x6	80	27	2.16	14.65
	Զրուցարանի ճաղաշար (0.9մ (h)				
13.	Պողպ. ուղղ. խող. 50x30x2մմ	23000	1	26.00	62.05
14.	Պողպ. խող. Φ32x2.5 մմ	43000	1	46.00	83.62
15.	Պողպ. մասերի ներկում 2 անգամ		32.20 մ^2		
16.	Հիմքերի համար խրամուղու քանդում		5.20 մ^3		
17.	Գրունտի հետլիցք		1.60 մ^3		
18.	Ավելորդ հողի տեղափոխում 3 կմ		3.60 մ^3		

ՔԱՆԴՄԱՆ ԱՇԽԱՏԱՆՔՆԵՐ

N	ԱՇԽԱՏԱՆՔԻ ԱՆՎԱՆՈՒՄ	ՔԱՆԱԿ	ՄԻԱՎՈՐ
	ՔԱՆԴՄԱՆ ԱՇԽԱՏԱՆՔՆԵՐ		
1	Բետոնե եզրաքարերի քանդում 300x150	175.0	գմ
2	Գոյ. ունեցող մետաղական զրուցարանների ապամոնտաժում:	4.5	տ
3	Տարածքի մաքրում (աղբ, թփեր)	1605.0	մ/ք
4	Ա/բետոնե շերտի քանդում h 80 մմ	450	մ/ք

Փոփ	Տղմ.քան	Թերթ	Փաստ.թիվ	Ստորագ.	Թվակ.	ՀՀԱՄՄՀ ԳՀԾՁԲ-22/2/1			
						ՄԵԾԱՄՈՐ ՀԱՄԱՅՆՔԻ ԹԻՎ 2 ՄԱՆԿԱՊԱՐՏԵԶԻ ՀԻՄՆԱՆՈՐՈԳՈՒՄ ԵՎ ՀԱՐԱԿԻՑ ՏԱՐԱԾՔԻ ԲԱՐԵԿԱՐԳՈՒՄ			
Ղեկավար		Վ. Իսպիրյան				ՃԱՐՏԱՐԱՊԵՏԱՇԻՆԱՐԱՐԱԿԱՆ ՄԱՍ	Փուլ	Թերթ	Թերթեր
							Ա	31	47
Նախագծող		Ա. Պողոսյան				ՆՍՏԱՐԱՆ	ՕՆ ԴԻԶԱՅՆ ՍՊԸ		

ՄԵՏԱՂՅԱ ԴԱՐՊԱՍ ԵՎ ԴՌՆԱԿ
Մ1:25

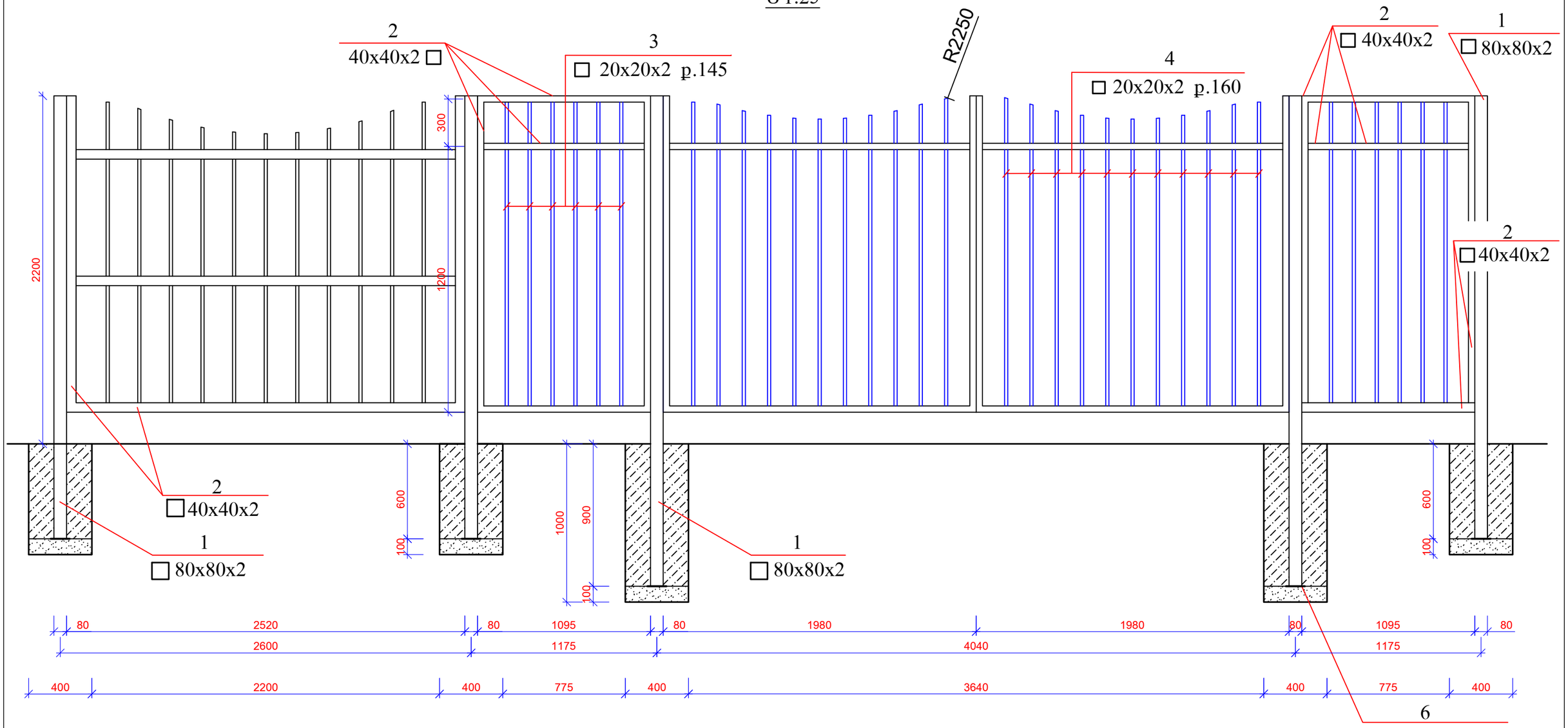

Մետաղական ցանկապատի մասնագիր							
Բնութագիր							
Հ/Հ		Անվ.	Մակնիշը	Գոստ	Երկ. (մմ) L	Քանակ (հատ)	Ընդ. Երկ. (մմ) L
1	□	80x80x2	C235	ГОСТ 30245-2003	2.20	19	41.8
2	□	40x40x2	C235	ГОСТ 30245-2003	2.60	70	182.0
3	□	20x20x2	C235	ГОСТ 30245-2003	2.00	385	770.0
	Մետաղական էլեմենտների ներկում հակակոռոզիոն ներկով						993.8

ԾԱՆՈԹՈՒԹՅՈՒՆ

Թիթ. 120x120x4

1. Գոյություն ունեցող ցանկապատի ապամոնտաժում 46.28գծմ
2.Մետաղական ճաղաշարը և դռնակը յուղաներկել 2 շերտ՝ գույնի ընտրությունը համաձայնեցնելով պատվիրատուի հետ:
3. Եռակցումները իրականացնել գործող շինարարական նորմերով:

						ՀՀԱՄՄՀ-ԳՀԾԶԲ-22/2/1			
						ՄԵԾԱՄՈՐ ՀԱՄԱՅՆՔԻ ԹԻՎ 2 ՄԱՆԿԱՊԱՐՏԵԶԻ ՀԻՄՆԱՆՈՐՈԳՈՒՄ ԵՎ ՀԱՐԱԿԻՑ ՏԱՐԱԾՔԻ ԲԱՐԵԿԱՐԳՈՒՄ			
Փոփ	Տրմ.քան	Թերթ	Փաստ.թիվ	Ստորագ.	Թվակ.				
Ղեկավար		Վ. Իսպիրյան				ՃԱՐՏԱՐԱՊԵՏԱՇԻՆԱՐԱՐԱԿԱՆ ՄԱՍ	Փուլ	Թերթ	Թերթեր
							Ա	32	39
Նախագծող		Ա. Պողոսյան				ՄԵՏԱՂՅԱ ԴԱՐՊԱՍ ԵՎ ԴՌՆԱԿ Մ1:25	ՕՆ ԴԻԶԱՅՆ ՍՊԸ		

ՀԱՏՎԱԾ ՄԵՏԱՂԱԿԱՆ ՑԱՆԿԱՊԱՏԻՑ Մ1:25

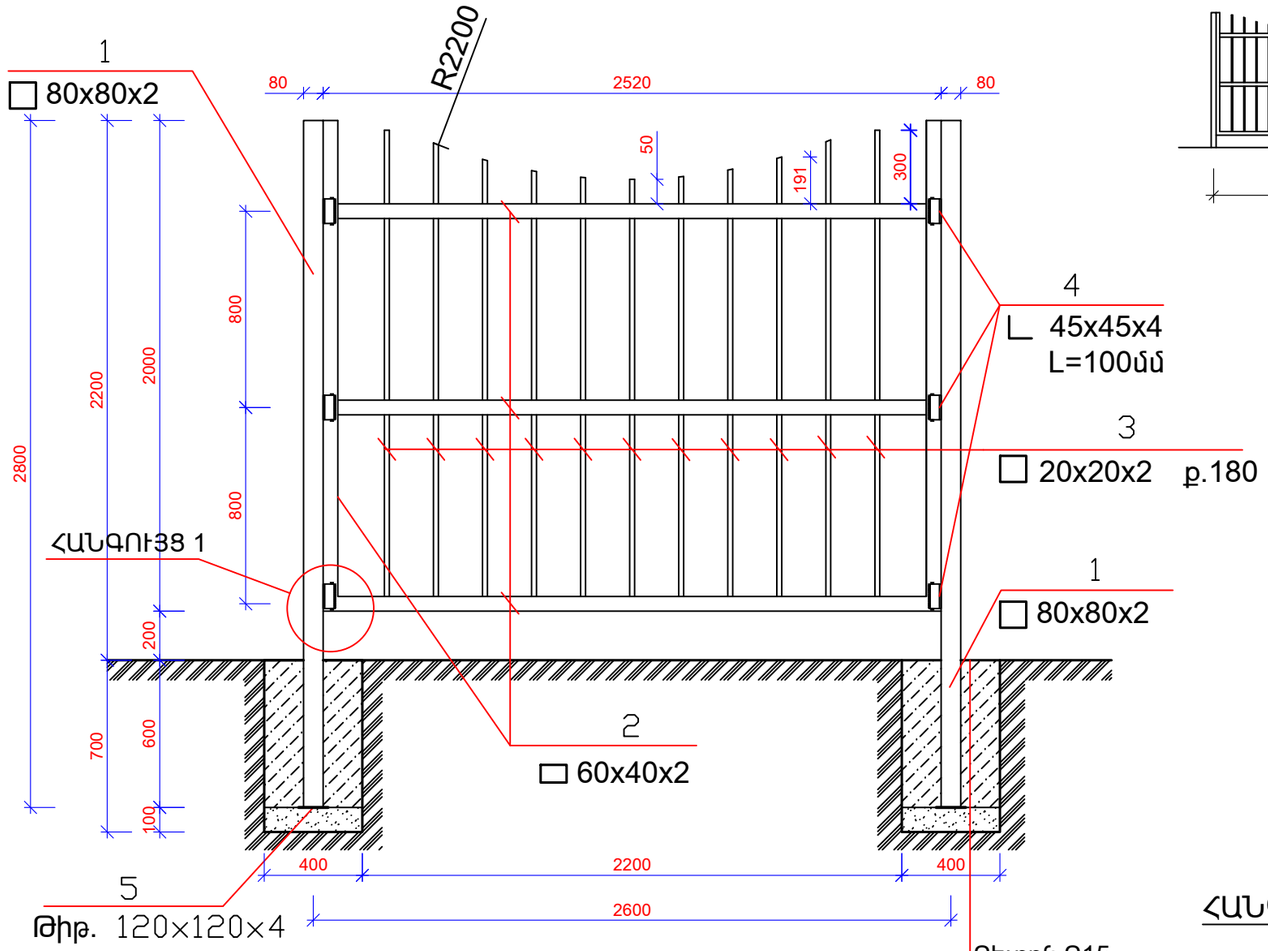

ՑԱՆԿԱՊԱՏԻ ՓՈՎԱԾՔ

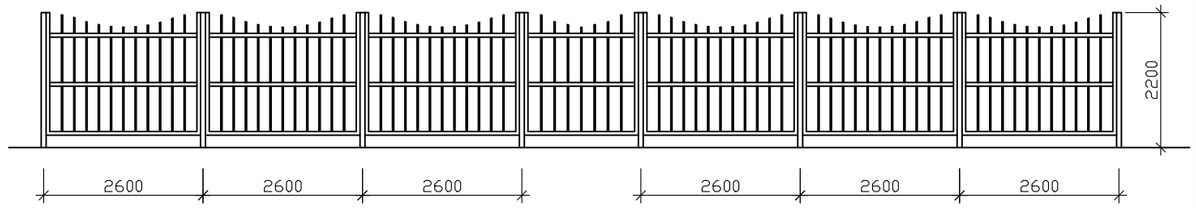

ՀԱՏՎԱԾ -1

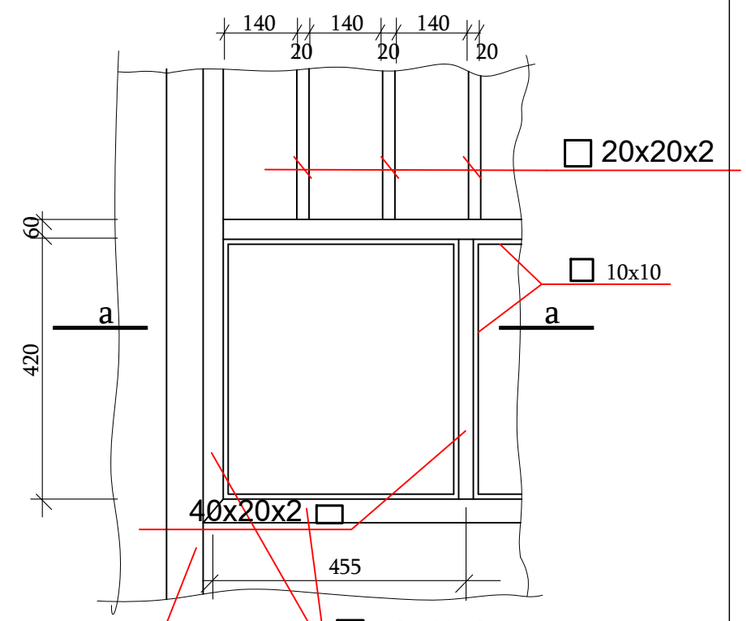

ՀԱՆԳՈՒՅՑ 1

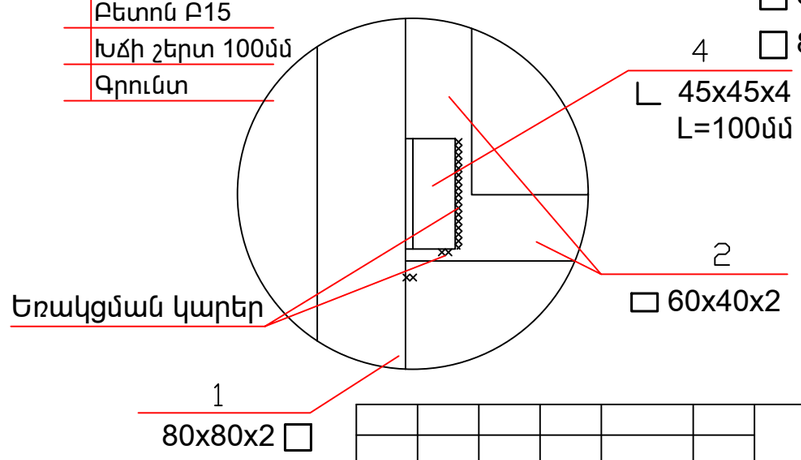

ԿՏՐՎԱԾՔ a-a

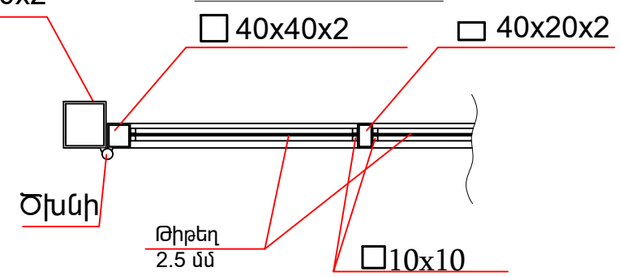

Մետաղական դարպասի/դուռ մասնագիր							
Բնութագիր							
Հ/Հ	Անվ.		Մակնիշը	Գոստ	Երկ. (մմ) L	Քանակ (հատ)	Ընդ. Երկ. (մմ) L
1	□	80x80x2	C235	ГОСТ 30245-2003	2.20	2	4.4
2	□	40x40x2	C235	ГОСТ 30245-2003	2.00	12	24.0
3	□	40x40x2	C235	ГОСТ 30245-2003	1.20	12	14.4
4	□	20x20x2	C235	ГОСТ 30245-2003	2.00	44	88.0
	Մետաղական էլեմենտների ներկում հակակոռոզիոն ներկով						130.8

Փոփ	Տրմ.քան	Թերթ	Փաստ.թիվ	Ստորագ.	Թվակ.	ՀՀԱՄՄՀ-ԳՀԾՁԲ-22/2/1
						ՄԵԾԱՄՈՐ ՀԱՄԱՅՆՔԻ ԹԻՎ 2 ՄԱՆԿԱՊԱՐՏԵԶԻ ՀԻՄՆԱՆՈՐՈԳՈՒՄ ԵՎ ՀԱՐԱԿԻՑ ՏԱՐԱԾՔԻ ԲԱՐԵԿԱՐԳՈՒՄ
Ղեկավար		Վ. Իսպիրյան				ՃԱՐՏԱՐԱՊԵՏԱՇԻՆԱՐԱԿԱՆ ՄԱՍ — Փուլ: Ա; Թերթ: 33; Թերթեր: 39
Նախագծող		Ա. Պողոսյան				ՄԵՏԱՂԱԿԱՆ ՑԱՆԿԱՊԱՏ — ՕՆ ԴԻԶԱՅՆ ՍՊԸ

ՀԱՏԱԿԱԳԾԱՅԻՆ ՍԽԵՄԱ Մ1:25

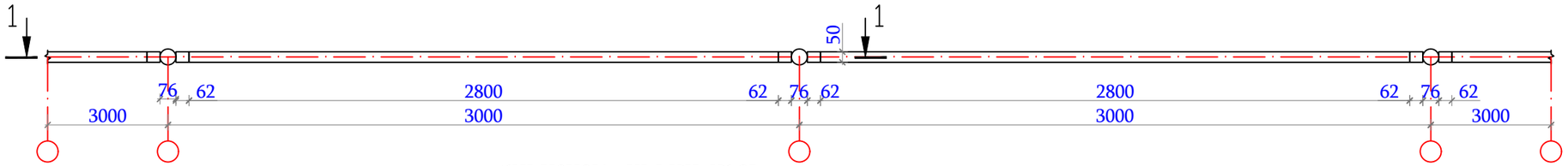

ՃԱԿԱՏԱՅԻՆ ՍԽԵՄԱ Մ1:25

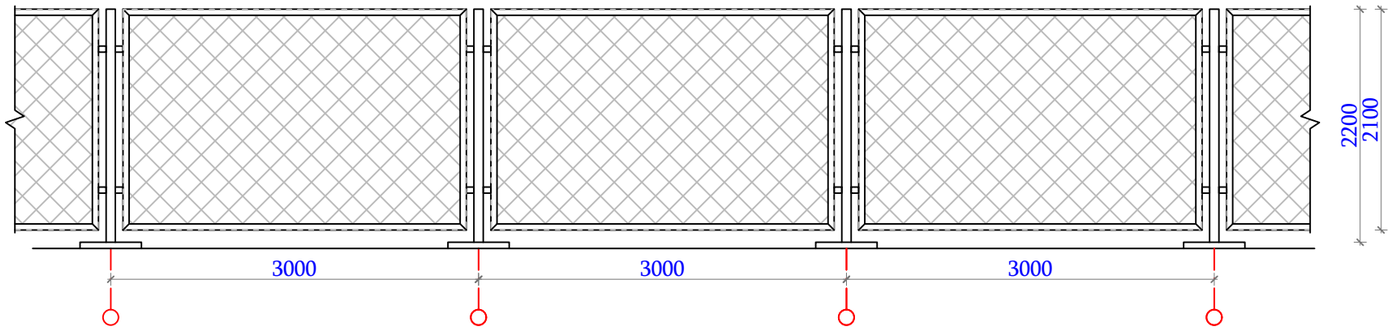

ՀԱՆԳՈՒՅՑ 1 Մ 1 : 10

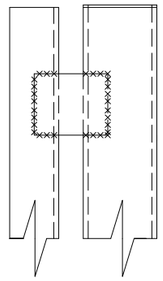

ԿՏՐՎԱԾՔ 1-1 Մ1:25

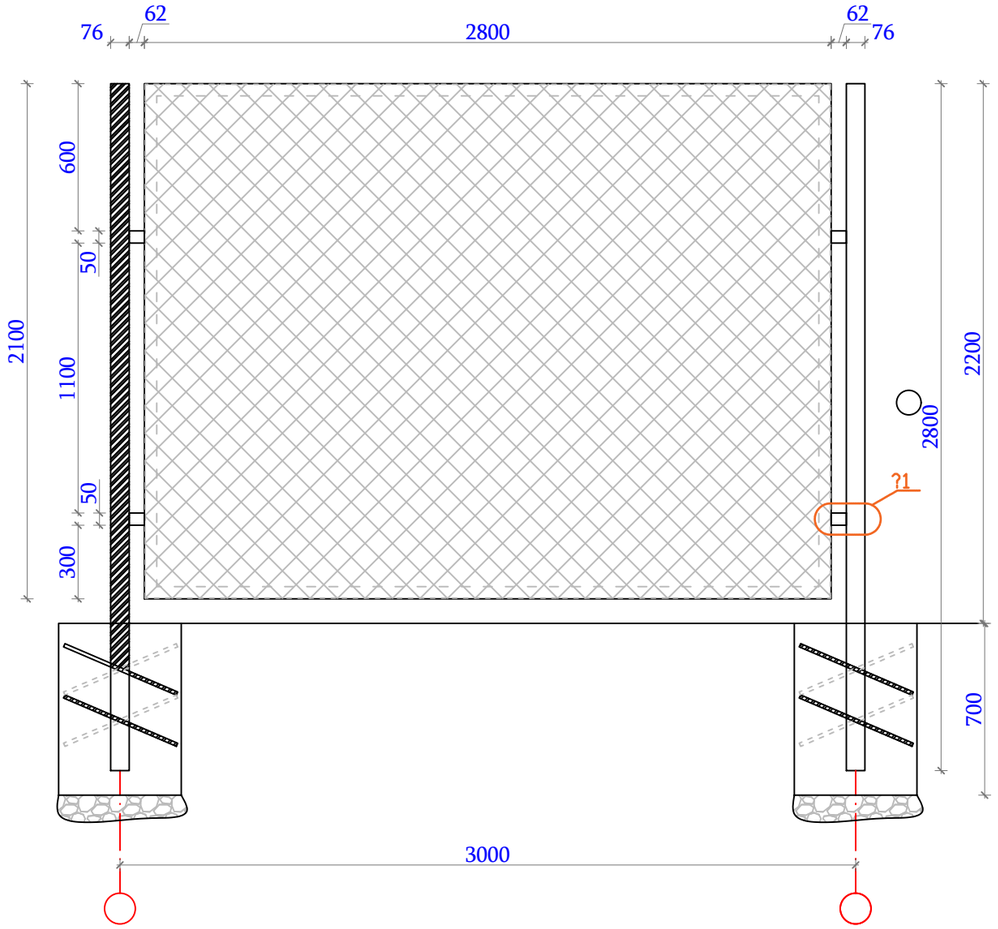

Կետային հիմքի հանգույց
Մ 1 : 20

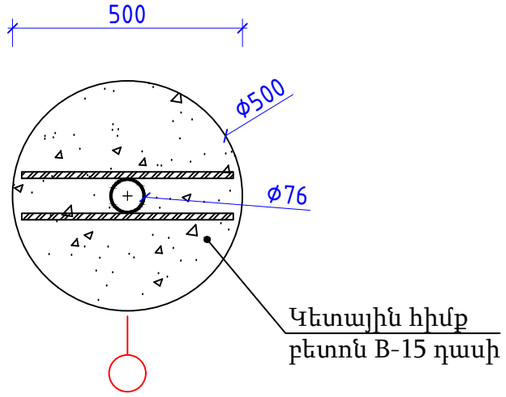

ՑԱՆԿԱՊԱՏ 1-Ի ՄԱՄՆԱԳԻՐ				
NN	ԱՆՎԱՆՈՒՄ	ԼԱՅՆ.	ՔԱՆԱԿ	ԸՆԴՀ.
1	Պարսպի մետաղական անկյունակ 50մմ X 5մմ	L=2100 մմ	174	365.40 գծմ
2	Պարսպի մետաղական անկյունակ 50մմ X 5մմ	L=2800 մմ	174	487.20 գծմ
3	Պարսպի մետաղական անկյունակ 50մմ X 5մմ	L=62 մմ	348	215.76 գծմ
4	Մետաղական խողովակ Ø76մմ 3 մմ	L=2200 մմ	87	191.40 գծմ
5	Ցինկապատ ցանց	5.88 քմ	87	511.56 քմ

ԾԱՆՈԹՈՒԹՅՈՒՆ

1. Գոյություն ունեցող ցանկապատի ապամոնտաժում 46.28գծմ
2.Մետաղական Ճաղաշարը և դռնակը յուղաներկել 2 շերտ՝ գույնի ընտրությունը համաձայնեցնելով պատվիրատուի հետ:
3. Եռակցումները իրականացնել գործող շինարարական նորմերով:

Փոփ	Տղմ.քան	Թերթ	Փաստ.թիվ	Ստորագ.	Թվակ.	ՀՀԱՄՄՀ-ԳՀԾԶԲ-22/2/1
						ՄԵԾԱՄՈՐ ՀԱՄԱՅՆՔԻ ԹԻՎ 2 ՄԱՆԿԱՊԱՐՏԵԶԻ ՀԻՄՆԱՆՈՐՈԳՈՒՄ ԵՎ ՀԱՐԱԿԻՑ ՏԱՐԱԾՔԻ ԲԱՐԵԿԱՐԳՈՒՄ
Ղեկավար		Վ. Իսպիրյան				ճարտարապետաշինարարական մաս — Փուլ: Ա; Թերթ: 34; Թերթեր: 39
Նախագծող		Ա. Պողոսյան				ՑԱՆԿԱՊԱՏԻ ՄԱՄՆԱԳՐԵՐ — ՕՆ ԴԻԶԱՅՆ ՍՊԸ

ԹԵՔԱՀԱՐԹԱԿ

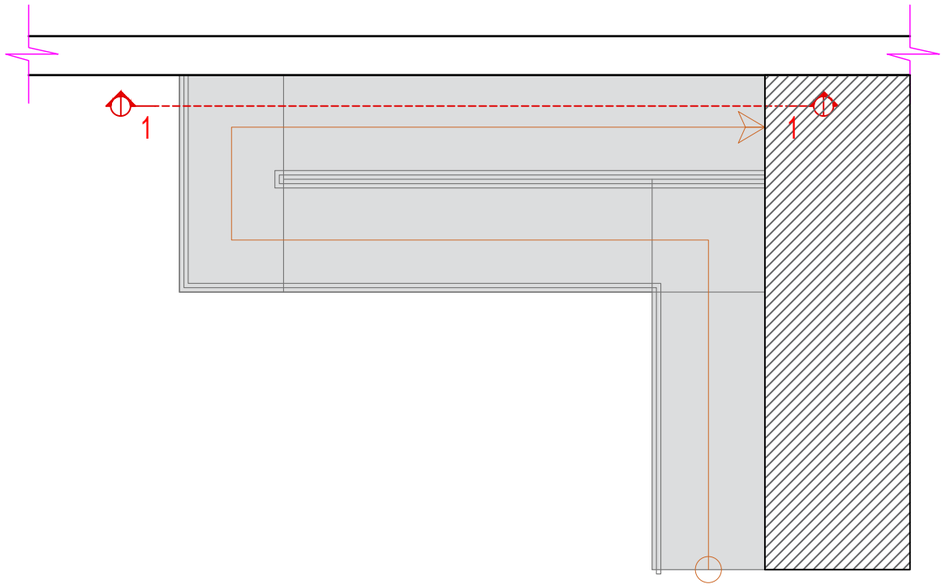

Հ.Հ	Անվանումը	Չ/Մ	Քանակը
1	Բազրիքի մետաղ 20x20x1.5□	գծմ	72.5
2	Բազրիքի մետաղ 40x60x2□	գծմ	61.20

ՍԱԼՎԱԾՔԻ ԿՏՐՎԱԾՔ Մ 1:30

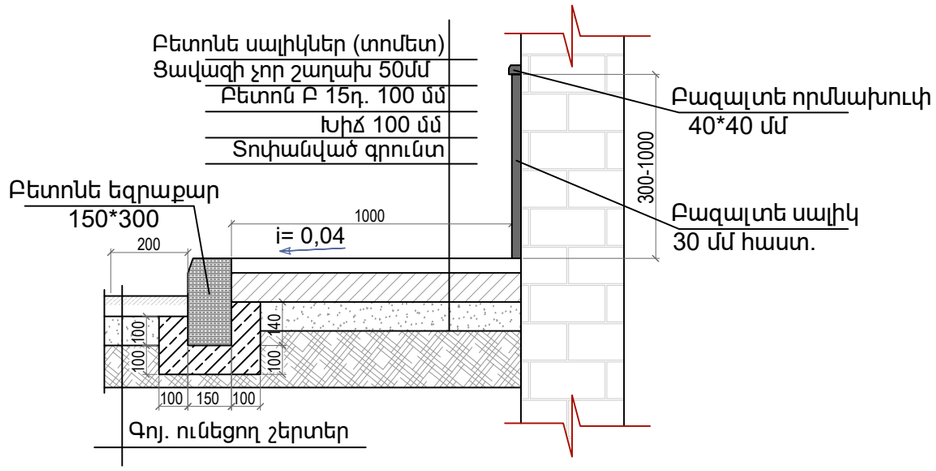

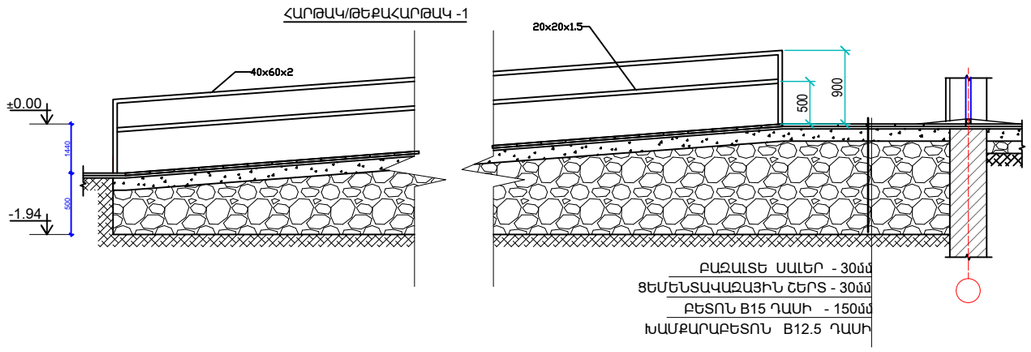

Հ.Հ	Անվանումը	Չ/Մ	Քանակը
1	Բետոնե սալվածքի կառուցում B-12.5 դասի բետոնից	մ³	30.7
2	Մանրահատիկ ասֆալտոբետոնե շերտի ստեղծում 40 մմ	մ³	30.7

Հ.Հ	Անվանումը	Չ/Մ	Քանակը
1	Բետոնե սալիկներ (տոմետ)	մ2	326.66
2	Ցավազի չոր շաղախ 50մմ	մ³	32.666
3	Բետոն Բ 15դ. 100 մմ	մ³	32.666
4	Խիճ 100 մմ	մ³	32.666

ՆՅՈՒԹԻ ԾԱԽՍԸ ՀԱՐԹԱԿ-ԹԵՔԱՀԱՐԹԱԿԻ -1 -Ի ՀԱՄԱՐ (4 ՀԱՏ)

1. ՀՈՂԻ ՓՈՐՈՒՄ ԵՎ ՏԵՂԱՓՈԽՈՒՄ - 9 մ³
2. ԽԱՄՔԱՐԱԲԵՏՈՆ B12.5 ԴԱՍԻ - 20.5մ³
3. ԲԵՏՈՆ B15 ԴԱՍԻ 150մմ - 2.5մ³
4. ՑԵՄԵՆՏԱՎԱԶԵ ՍԿԱՊ 30մմ ՀԱՍ. - 16.6ձ
5. ԲԱԶԱԼՏԵ ՍԱԼԵՐ ՀԱՐԹԱԿՆԵՐԻ ԵՎ ԱՍՏԻՃԱՆՆԵՐԻ ՀԱՄԱՐ 30մմ ՀԱՍ. - 77.1մ²
6. ԲԱԶԱԼՏԵ ՍԱԼԵՐ ՀԱՐԹԱԿՆԵՐԻ ԿՈՂԱՅԻՆ ՄԱՍԵՐԻ ՀԱՄԱՐ 30մմ ՀԱՍ. - 33.3մ²
7. ԲԱԶԱԼՏԵ ԵԶՐԱՔԱՐ 80x100մմ(h) ԿՏՐՎԱԾՔԻ - 48.5գծ.մ
8. ՄԵՏԱՂԱԿԱՆ ԱՆԿԵՌՆԵՐ Փ=10մմ, L=150մմ, Ք.400մմ - 212 հատ

Փոփ	Տղմ.քան	Թերթ	Փաստ.թիվ	Ստորագ.	Թվակ.	ՀՀԱՄՄՀ-ԳՀԾՁԲ-22/2/1			
						ՄԵԾԱՄՈՐ ՀԱՄԱՅՆՔԻ ԹԻՎ 2 ՄԱՆԿԱՊԱՐՏԵԶԻ ՀԻՄՆԱՆՈՐՈԳՈՒՄ ԵՎ ՀԱՐԱԿԻՑ ՏԱՐԱԾՔԻ ԲԱՐԵԿԱՐԳՈՒՄ			
Ղեկավար		Վ. Իսպիրյան				ՃԱՐՏԱՐԱՊԵՏԱՇԻՆԱՐԱՐԱԿԱՆ ՄԱՍ	Փուլ	Թերթ	Թերթեր
							Ա	36	39
Նախագծող		Ա. Պողոսյան				ԹԵՔԱՀԱՐԹԱԿԻ ՄԱՆՐԱՄԱՄՆԵՐ	ՕՆ ԴԻԶԱՅՆ ՍՊԸ		

ՄՍ1-ի Կտրվածք (Ա*-Ա*) Մ 1:10

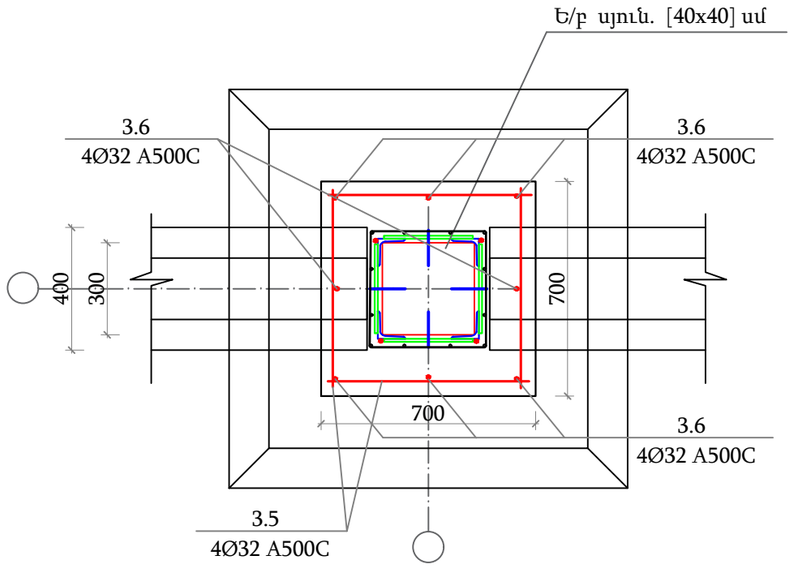

ՄՍ3-ի Կտրվածք (Բ*-Բ*) Մ 1:10

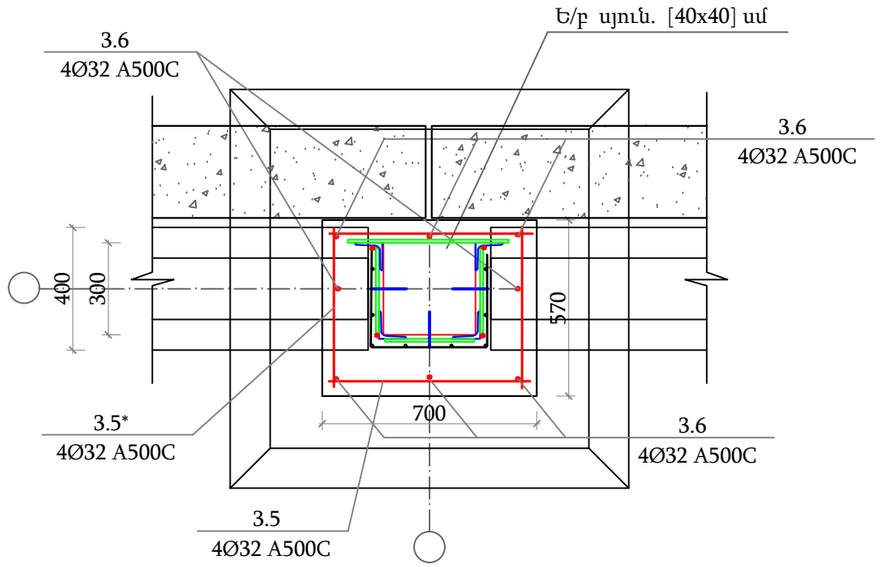

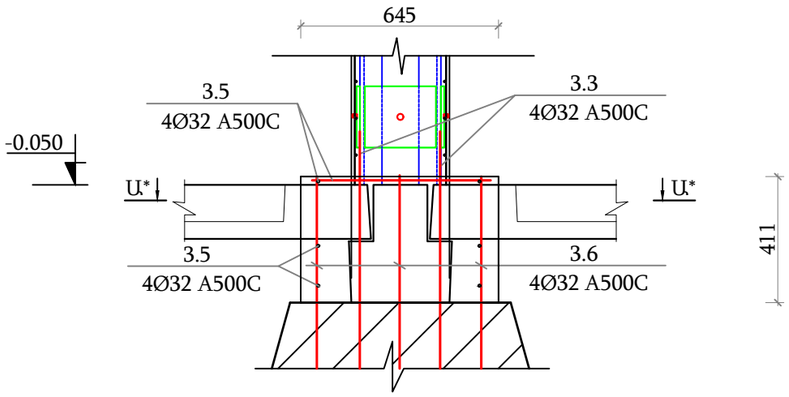

ՄՍ2-ի Կտրվածք (Ա-Ա) Մ 1:10

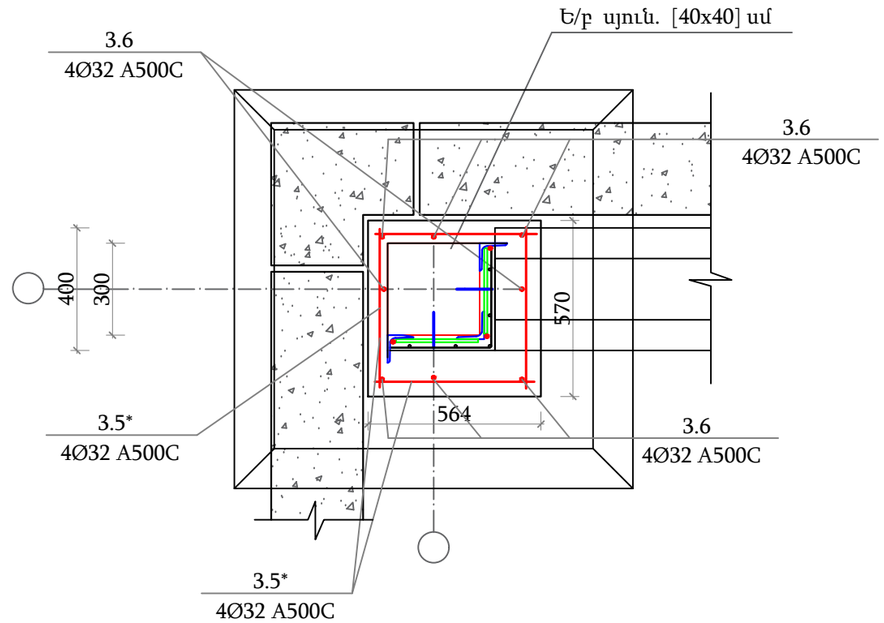

						ՀՀԱՄՄՀ-ԳՀԾՁԲ-22/2/1			
						Մեծամոր համայնքի թիվ 2 մանկապարտեզի հիմնանորոգում և հարակից տարածքի բարեկարգում			
Փոփ	Տող.քան	Թերթ	Փաստ.թիվ	Ստորագ.	Թվակ.				
Ղեկավար		Վ. Իսպիրյան				ԿՈՆՍՏՐՈՒԿՏՈՐԱԿԱՆ ՄԱՍ	Փուլ	Թերթ	Թերթեր
							Ա	37	39
Նախագծող		Ա. Պողոսյան				ՄՍ1-Ի ԿՏՐՎԱԾՔ (Ա*-Ա*) Մ 1:10 ՄՍ3-Ի ԿՏՐՎԱԾՔ (Բ*-Բ*) Մ 1:10 ՄՍ2-Ի ԿՏՐՎԱԾՔ (Գ*-Գ*) Մ 1:10	ՕՆ ԴԻԶԱՅՆ ՍՊԸ		

ՍՅՈՒՆԵՐԻ ՀԻՄՆԱՅԻՆ ՀԱՆԳՈՒՅՑԻ ՈՒԺԵՂԱՑՄԱՆ ՏԱՐԱԾԱԿԱՆ ՍԽԵՄԱ

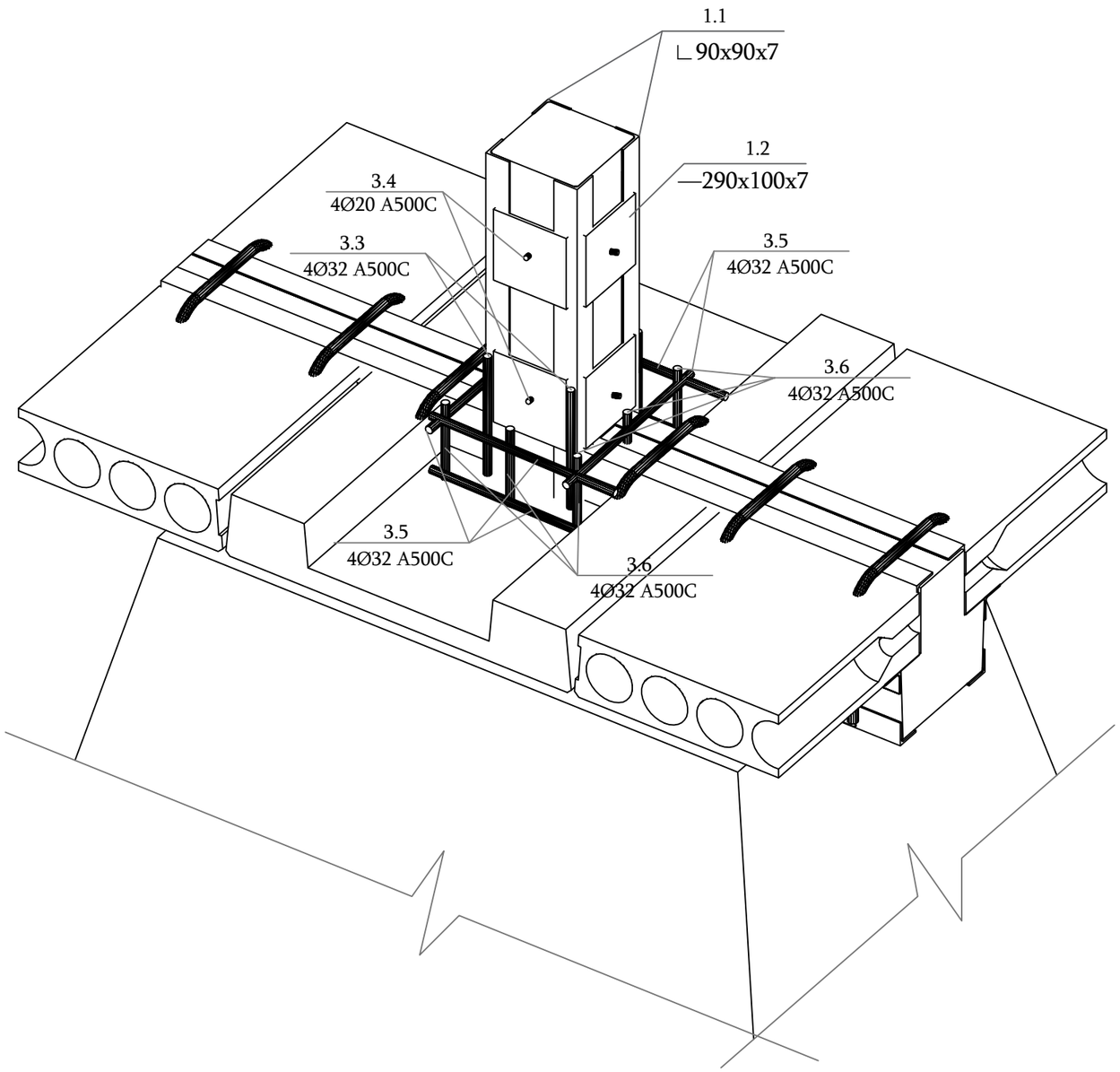

Փոփ	Տղմ.քան	Թերթ	Փաստ.թիվ	Ստորագ.	Թվակ.	**ՀՀԱՄՄՀ-ԳՀԾՁԲ-22/2/1**
						Մեծամոր համայնքի թիվ 2 մանկապարտեզի հիմնանորոգում և հարակից տարածքի բարեկարգում
Ղեկավար		Վ. Իսպիրյան				ԿՈՆՍՏՐՈՒԿՏՈՐԱԿԱՆ ՄԱՍ — Փուլ: Ա; Թերթ: 38; Թերթեր: 39
Նախագծող		Ա. Պողոսյան				ՍՅՈՒՆԵՐԻ ՀԻՄՆԱՅԻՆ ՀԱՆԳՈՒՅՑԻ ՈՒԺԵՂԱՑՄԱՆ ՏԱՐԱԾԱԿԱՆ ՍԽԵՄԱ — ՕՆ ԴԻԶԱՅՆ ՍՊԸ

Սյուների ուժեղացման մասնագիր

ՄՍ1

Հ/Հ	Անվ.	Մակնիշը	Գոստ	1գ/մ-ի քաշը(կգ)	Երկ. (մմ) L	Քանակ (հատ)	Քաշը(կգ)	Ընդ. ՄԿ2	Ընդ. Քանակ (հատ)	Ընդ. Քաշը(կգ)
3.3	Ամրան Ø32	A500C	ГОСТ 34028-2016	6.31	1000	12	75.8	12	144	909.6
3.5	Ամրան Ø32	A500C	ГОСТ 34028-2016	6.31	700	8	35.4		96	424.8
3.6	Ամրան Ø32	A500C	ГОСТ 34028-2016	6.31	1000	9	56.8		108	681.6
Ե/բ ծածկի սալի քանդում						մ³	0.06		հատ	0.72
Բետոնի քանդում						մ³	0.5		Ընդ. մ³	6
Անցքերի շաղափում բետոնե պուներում Ø=35 մմ L=350 մմ						հատ	12		հատ	144
Պոլիմեր ցեմենտե շաղախի ներարկում անցքերում						մ³	0.001		Ընդ. մ³	0.012
Բետոն B-25 դաս						մ³	0.5		Ընդ. մ³	6

ՄՍ2

Հ/Հ	Անվ.	Մակնիշը	Գոստ	1գ/մ-ի քաշը(կգ)	Երկ. (մմ) L	Քանակ (հատ)	Քաշը(կգ)	Ընդ. ՄԿ2	Ընդ. Քանակ (հատ)	Ընդ. Քաշը(կգ)
3.3	Ամրան Ø32	A500C	ГОСТ 34028-2016	6.31	1000	12	75.8	9	108	682.2
3.5*	Ամրան Ø32	A500C	ГОСТ 34028-2016	6.31	570	8	28.8		72	259.2
3.6	Ամրան Ø32	A500C	ГОСТ 34028-2016	6.31	1000	9	56.8		81	511.2
Ե/բ ծածկի սալի քանդում						մ³	0.06		հատ	0.54
Բետոնի քանդում						մ³	0.5		Ընդ. մ³	4.5
Անցքերի շաղափում բետոնե պուներում Ø=35 մմ L=350 մմ						հատ	24		հատ	216
Պոլիմեր ցեմենտե շաղախի ներարկում անցքերում						մ³	0.002		Ընդ. մ³	0.018
Բետոն B-25 դաս						մ³	0.17		Ընդ. մ³	1.53

ՄՍ3

Հ/Հ	Անվ.	Մակնիշը	Գոստ	1գ/մ-ի քաշը(կգ)	Երկ. (մմ) L	Քանակ (հատ)	Քաշը(կգ)	Ընդ. ՄԿ2	Ընդ. Քանակ (հատ)	Ընդ. Քաշը(կգ)
3.3	Ամրան Ø32	A500C	ГОСТ 34028-2016	6.31	1000	12	75.8	22	264	1667.6
3.5	Ամրան Ø32	A500C	ГОСТ 34028-2016	6.31	700	6	26.6		132	585.2
3.6	Ամրան Ø32	A500C	ГОСТ 34028-2016	6.31	1000	9	56.8		198	1249.6
Ե/բ ծածկի սալի քանդում						մ³	0.06		հատ	1.32
Բետոնի քանդում						մ³	0.5		Ընդ. մ³	11
Անցքերի շաղափում բետոնե պուներում Ø=35 մմ L=350 մմ						հատ	36		հատ	792
Պոլիմեր ցեմենտե շաղախի ներարկում անցքերում						մ³	0.001		Ընդ. մ³	0.022
Բետոն B-25 դաս						մ³	0.2		Ընդ. մ³	1.8

Փոփ	Տղմ.քան	Թերթ	Փաստ.թիվ	Ստորագ.	Թվակ.
Պեկավար		Վ. Իսպիրյան			
Նախագծող		Ա. Պողոսյան			

ՀՀԱՄՄՀ-ԳՀԾՁԲ-22/2/1

Մեծամոր համայնքի թիվ 2 մանկապարտեզի հիմնանորոգում և հարակից տարածքի բարեկարգում

ԿՈՆՍՏՐՈՒԿՏՈՐԱԿԱՆ ՄԱՍ

Փուլ	Թերթ	Թերթեր
Ա	39	39

ՍՅՈՒՆԵՐԻ ՈՒԺԵՂԱՑՄԱՆ ՄԱՍՆԱԳԻՐ

ՕՆ ԴԻԶԱՅՆ ՍՊԸ